自动平台
显微镜用自动化产品
手动平台
平台用附件
高级平台
□30小型平台
交叉滚柱平台
滚珠导套平台
滚珠滑道平台
高精度高刚性平台
Z升降型平台
倾斜平台
控制器驱动器
连接电缆

高级 X 平台 40×40、50×50

HG-VCR 方式 | 0.75A/相 | 0.75A/相 马达 | 下载 | 2DCAD | 3DCAD

ALS-4011-G1M

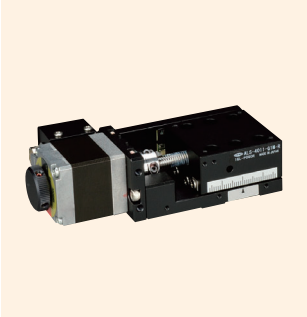

ALS-4011-G1M-R

ALS-5012-G1M

ALS-5012-G1M-R

特长 Sales Point

- 采用 HG-VCR 方式的高精度、高刚性的自动平台。
- 有精密丝杆规格、滚珠丝杆规格。
- 可广泛用于相机、传感器、工件等的精密定位用途。

产品编号（标准型）	ALS-4011-G0M	ALS-4011-G1M	ALS-5012-G0M	ALS-5012-G1M
产品编号（对称型）	ALS-4011-G0M-R	ALS-4011-G1M-R	ALS-5012-G0M-R	ALS-5012-G1M-R
产品名	高级 X 平台			
移动方向	X 轴 1 方向			
移动量	±7.5mm		±10mm	
平台面	40mm×40mm		50mm×50mm	
使用马达	与 PK523HPB 相当（5 线式星形接线、0.75A/相）			
分辨率	0.001mm	0.002mm	0.001mm	0.002mm
进给丝杆规格	精密丝杆	滚珠丝杆	精密丝杆	滚珠丝杆
进给丝杆导程	0.5mm	1mm	0.5mm	1mm
移动导轨	HG-VCR（V 型槽与交叉滚柱）			
移动精度	真直度（水平・垂直）0.002mm			
	横摆 20sec、俯仰 30sec	横摆 15sec、俯仰 25sec	横摆 20sec、俯仰 30sec	横摆 15sec、俯仰 25sec
定位精度	0.01mm	0.006mm	0.012mm	0.008mm
重复精度	±0.0005mm	±0.0003mm	±0.0005mm	±0.0003mm
空程	0.005mm	0.001mm	0.005mm	0.001mm
运动的平行度	0.02mm	0.015mm	0.015mm	0.01mm
力矩刚性	横摆刚性 0.25sec/N·cm、俯仰刚性 0.3sec/N·cm、翻滚刚性 0.3sec/N·cm		横摆刚性 0.15sec/N·cm、俯仰刚性 0.2sec/N·cm、翻滚刚性 0.2sec/N·cm	
承重	49N（5kgf）			
质量	0.32kg		0.4kg	
最高速度（8,000pps 时）	8mm/s	16mm/s	8mm/s	16mm/s
主要材质／表面处理	铝合金／黑色氧化铝处理梨皮底			
原点传感器	常闭接点（断开接点、B 接点）动作、光学传感器			
限位传感器	常闭接点（断开接点、B 接点）动作、光学传感器			
适合电缆	ACB-STM-D3、ARC-STM-D3			

传感器动作逻辑与时序图

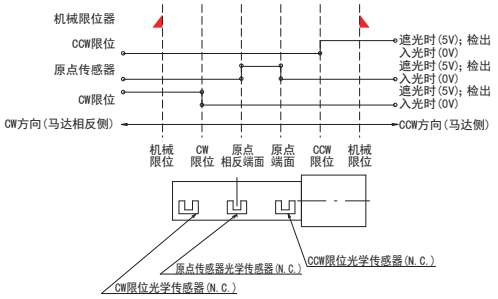

连接方法 — 连接电缆与控制器驱动器

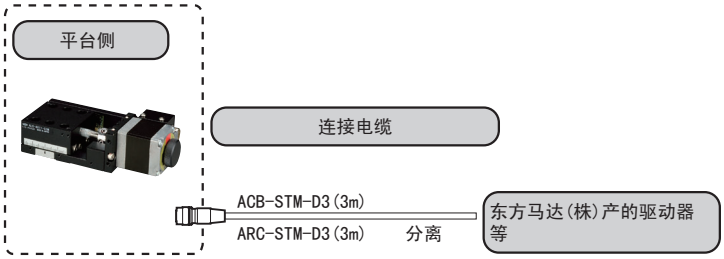

产品的外观图

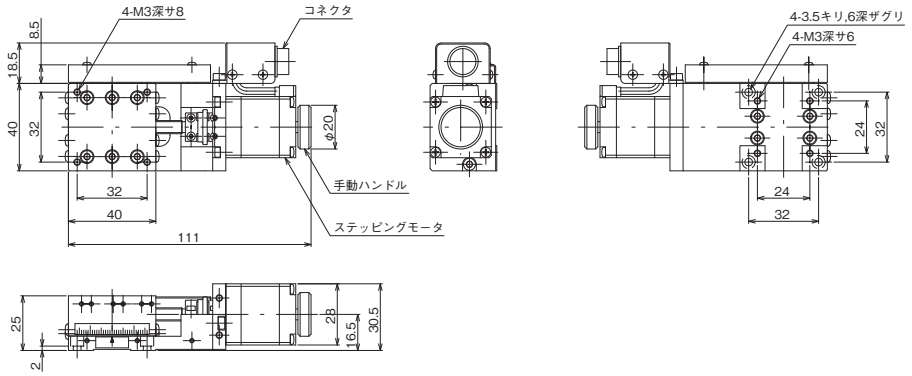

▲ ALS-4011-G1M

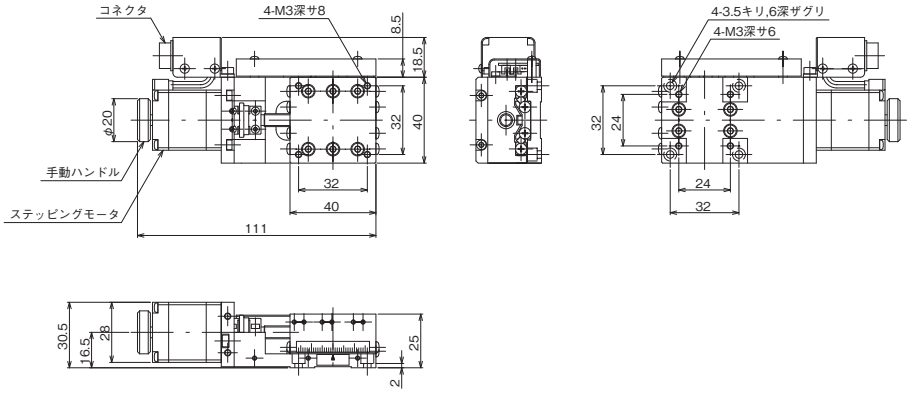

▲ ALS-4011-G1M-R

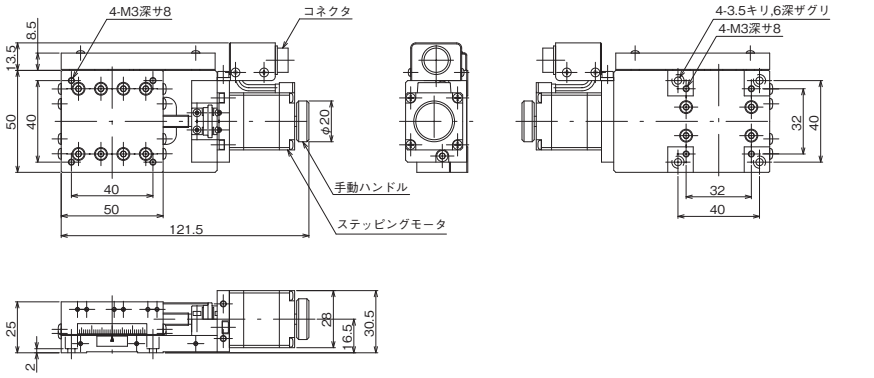

▲ ALS-5012-G1M

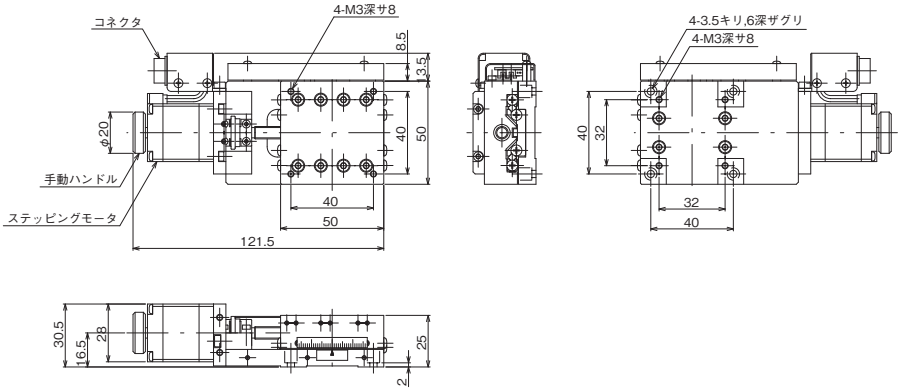

▲ ALS-5012-G1M-R