長作動ステージ

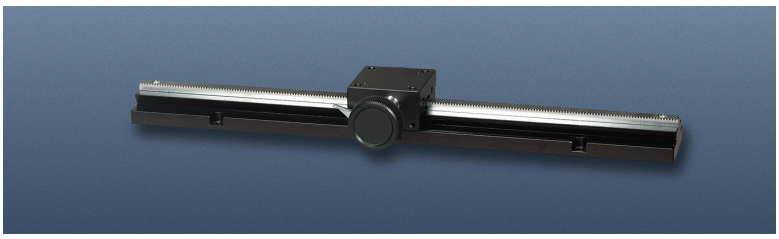

LS-413L3(片ハンドル仕様)

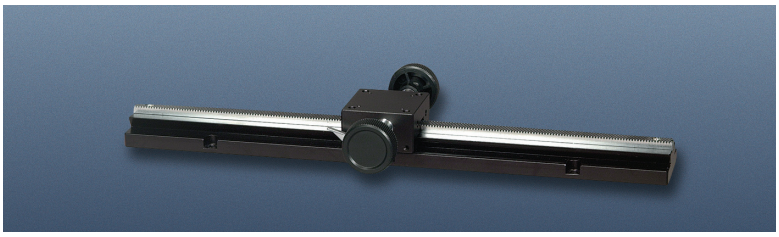

LS-413WL3(両ハンドル仕様)

- ■X軸方向の微動ユニットです。
- ■移動ガイドにアリ溝(D-T方式)を使用しています。
- ■送り方式にラックピニオンを使用しています。
- ■ハンドル1回転約18㎜移動します。
- ■LS-413WL1、WL2、WL3、WL4、WL5はハンドルが前面、背面の両方に付いています。
- ■移動量がL1で60㎜からL5で460㎜と長作動です。
- ■任意の位置で保持力の高いレバー式クランプによる固定が可能です。
- ■ブロックの追加が可能です。
- ■目盛1㎜、長さ1,000㎜のメモリシールと指標シールが付属します。任意の位置への貼り付けが可能です。

製品番号	LS-413L1	LS-413WL1	LS-413L2	LS-413WL2	LS-413L3	LS-413WL3	LS-413L4	LS-413WL4	LS-413L5	LS-413WL5
移動方向	X軸1方向									
ステージ面	40㎜×40㎜									
ハンドル	1回転約18㎜(型式末尾 WL1、WL2、WL3、WL4、WL5は両ハンドル)									
移動量	60㎜		160㎜		260㎜		360㎜		460㎜	
目量	1㎜									
移動ガイド	アリ									
移動精度	真直度0.05㎜		真直度0.1㎜		真直度0.15㎜		真直度0.2㎜		真直度0.25㎜	
耐荷重	29.4N(3.0kgf)									
質量	0.26kg	0.28kg	0.42kg	0.44kg	0.57kg	0.59kg	0.71kg	0.73kg	0.86kg	0.88kg
材質	アルミ合金									
価格	￥22,000	￥23,000	￥23,000	￥24,000	￥25,000	￥26,000	￥27,000	￥28,000	￥30,000	￥31,000
ハンドル仕様	片ハンドル	両ハンドル	片ハンドル	両ハンドル	片ハンドル	両ハンドル	片ハンドル	両ハンドル	片ハンドル	両ハンドル
DXFファイル名	ls41301	ls4130w1	ls41302	ls4130w2	ls41303	ls4130w3	ls41304	ls4130w4	ls41305	ls4130w5

製品番号	LS-413L1、WL1	LS-413L2、WL2	LS-413L3、WL3	LS-413L4、WL4	LS-413L5、WL5
寸法(㎜) A	12.5	25	50	50	50
B	75	150	100	100	100
C	0	0	100	100	100
D	0	0	0	100	100
E	0	0	0	0	100
F	12.5	25	50	50	50
G	100	200	300	400	500

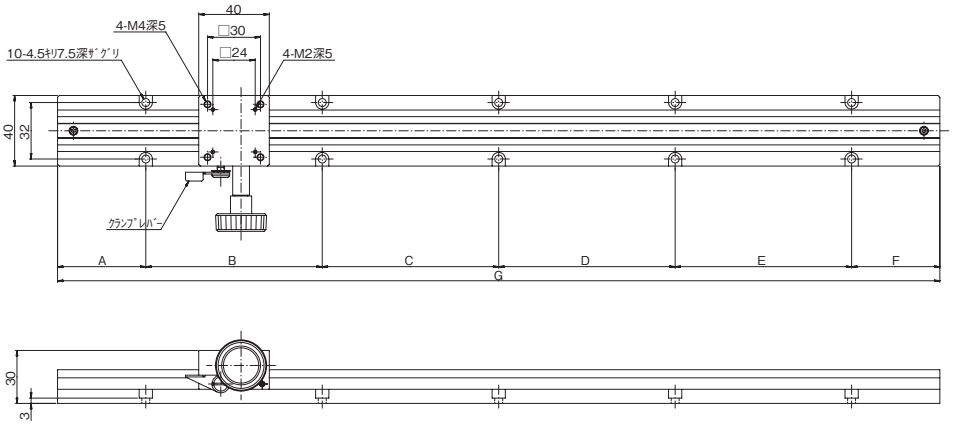

型式末尾L1～L5
(片ハンドル仕様)
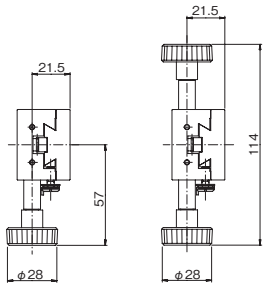
型式末尾WL1～WL5
(両ハンドル仕様)