X・Y・Z・回転スリムステージ　φ90

移動方向：X・Y・Z・回転4方向 | 移動量：XY軸±7.5㎜、Z軸0～10㎜、回転 粗動360°微動±5° | ステージ面：φ90㎜

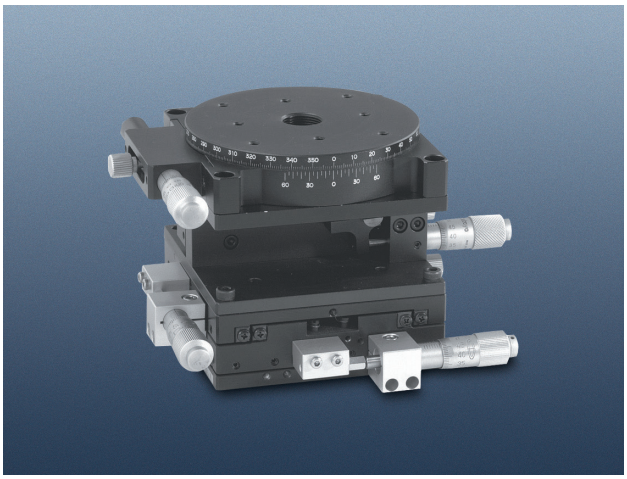

TR-907-S1

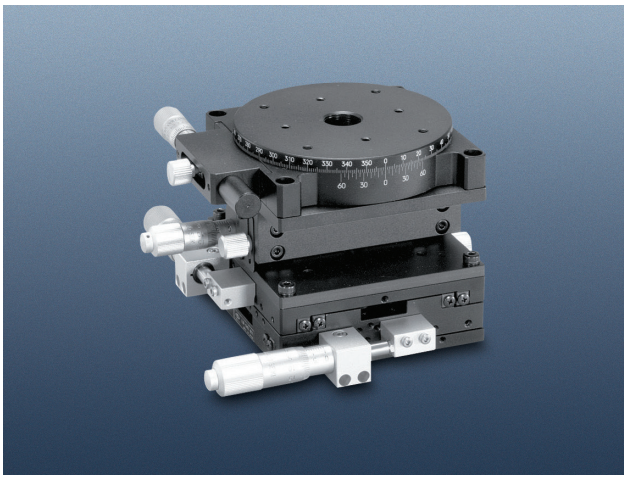

TR-907-R1

■スリムステージ使用の小型のX・Y・Z・回転ステージです。
■XY軸には移動ガイドにV溝とクロスローラ(V-CR方式)を、Z軸には移動ガイドにV溝レールと鋼球(V-B方式)を使用しています。
■本体の材質にTR-907-S1、-R1はアルミ合金を、TR-900-S1、-R1の回転ステージにアルミ合金、その他は鉄を使用しています。

X・Y・Z・回転スリムステージ　φ90　仕様

製品番号	TR-907-S1	TR-907-R1	TR-900-S1	TR-900-R1
DXFファイル名	tr907s1	tr907r1	tr900s1	tr900r1
価格	¥153,000		¥171,000	
マイクロ取り付け位置(X・Y、回転ステージ)	サイド	逆サイド	サイド	逆サイド
移動方向	X・Y・Z・回転4方向			
ステージ面	φ90㎜			
使用マイクロ	XY軸 CMH-15F、Z軸 CMH-13FM、回転 CEH-13R			
移動量	XY軸±7.5㎜、Z軸0～10㎜、回転 粗動360°微動±5°			
移動ガイド	XY軸 V溝とクロスローラ、Z軸 V溝レールと鋼球			
移動精度	真直度 XY軸0.003㎜ 真直度 Z軸 0.008㎜ 心円度 回転 0.04㎜ 面振れ 回転 0.02㎜		真直度 XY軸0.002㎜ 真直度 Z軸 0.005㎜ 心円度 回転 0.04㎜ 面振れ 回転 0.02㎜	
目量	XYZ軸 マイクロメータ式 0.01㎜、回転 バーニヤ読み 5′			
耐荷重	29.4N(3kgf)			
質量	1.75kg(アルミ合金)		3.3kg(回転 アルミ合金、その他鋼材)	

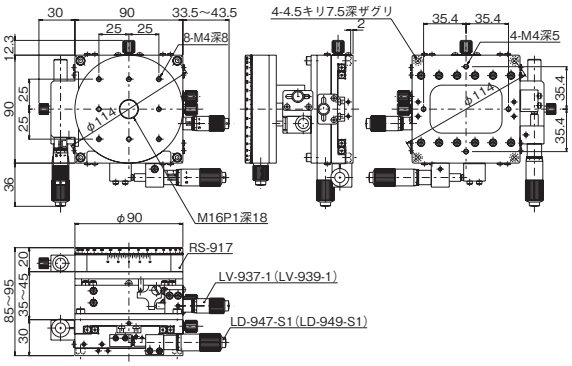

TR-907-S1(TR-900-S1)
X・Yステージ、回転ステージ サイドマイクロ付

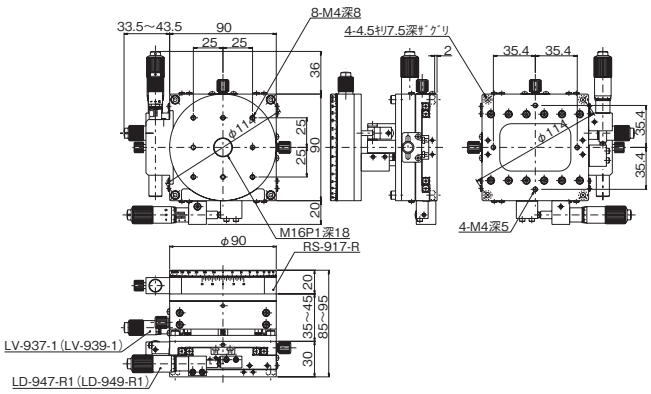

TR-907-R1(TR-900-R1)
X・Yステージ、回転ステージ 逆サイドマイクロ付