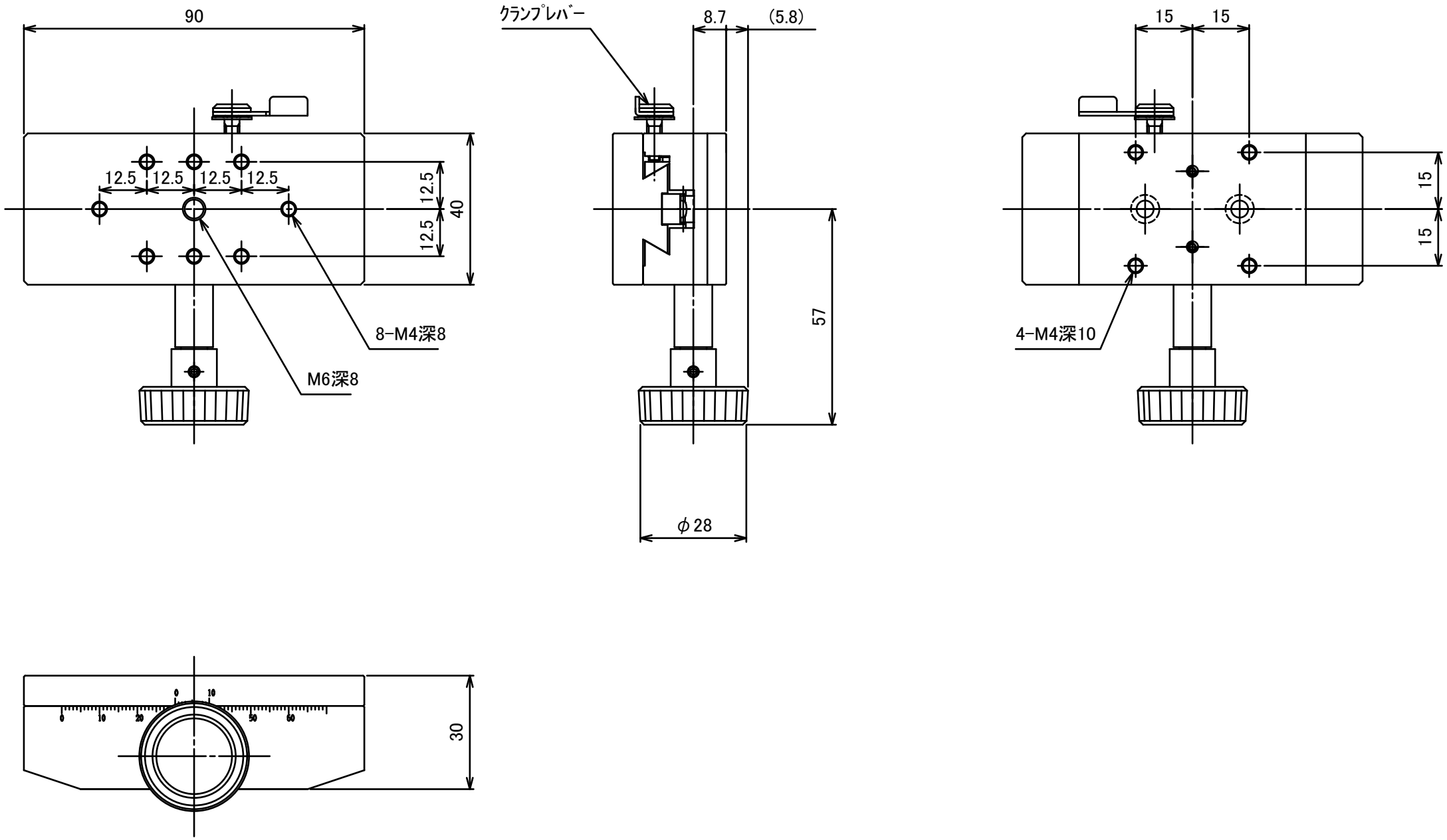
90
12.5
12.5
12.5
12.5
12.5
12.5
40
8-M4深8
M6深8
クランプレバー
8.7
(5.8)
57
φ28
15
15
15
15
4-M4深10
30