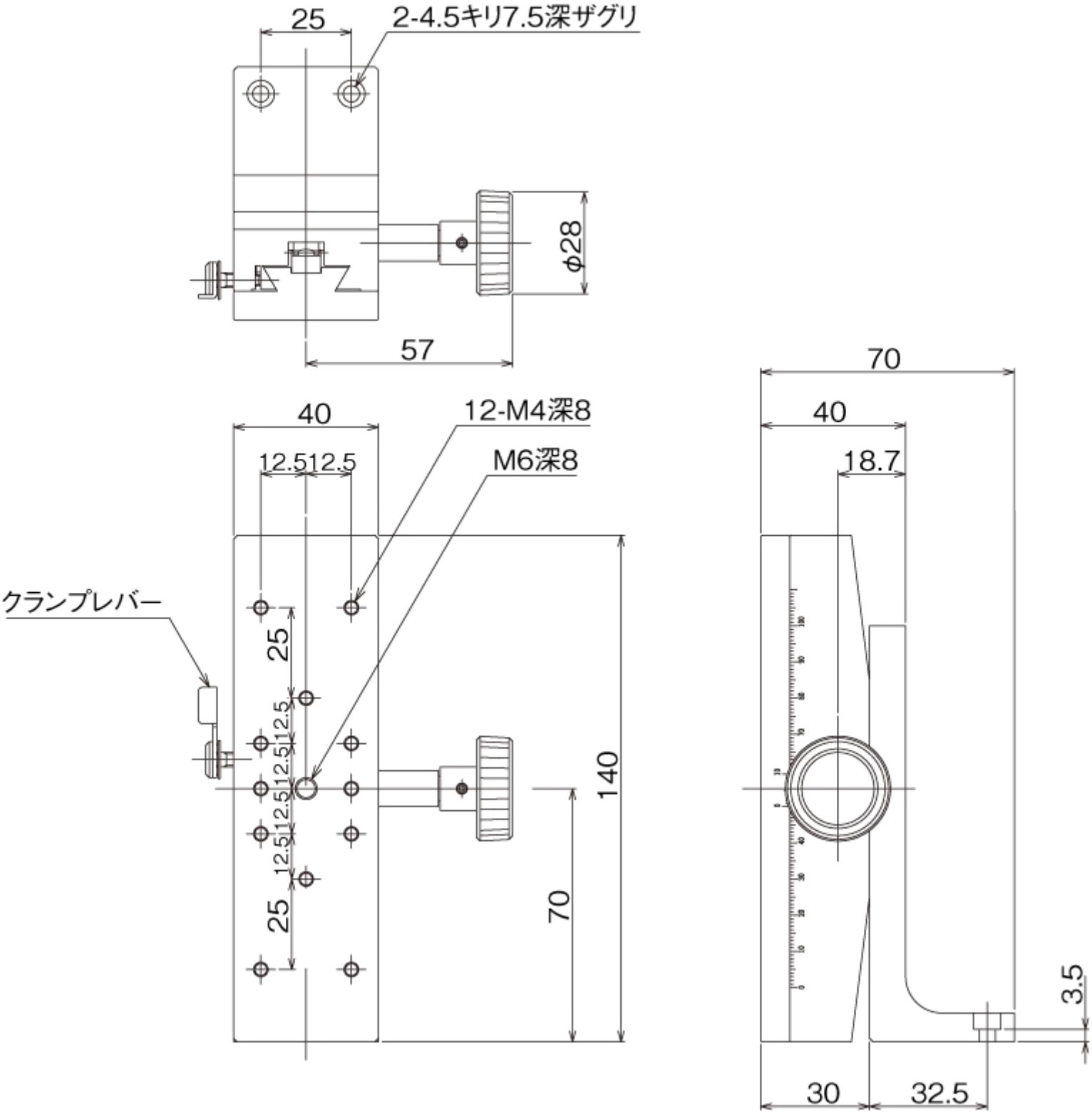
25
2-4.5キリ7.5深ザグリ
φ28
57
40
12-M4深8
12.5
12.5
M6深8
クランプレバー
25
12.5
12.5
12.5
12.5
12.5
25
140
70
70
40
18.7
3.5
30
32.5