CONTACT
[東京]TEL：03(3257)1911・FAX：03(3257)1915
[大阪]TEL：06(6940)1951・FAX：06(6940)1952
[東北]TEL：0248(28)2293・FAX：03(3257)1915
E-mail：chuo-sales@chuo.co.jp
URL：https://www.chuo.co.jp

手動ステージ 回転ステージ

回転ステージ

ダウンロード　取扱説明書　2DCAD　3DCAD

RoHS2 規制10物質不含有品

▲RS-917

▲RS-112

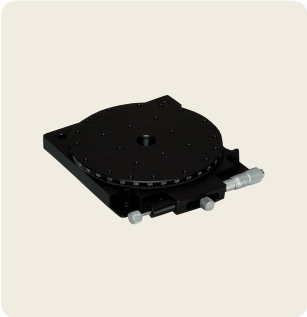
▲RS-117

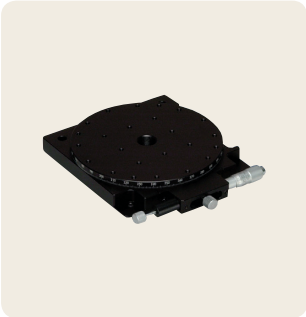
▲RS-147-1

特長 Sales Point

- 微動送り方式が異なる回転ステージです。
- 各ステージ共にテーブル面をつかんで粗動360度回転可能です。
- 微動送りが可能なユニットは、テーブル面をつかんで粗動360度回転可能です。
  微動は粗動クランプの上、マイクロメータヘッドで行います。
- 微動送りが可能なユニットは、粗動クランプ後、微動が可能です。
- カメラ、センサなどの位置決め用途に広く利用いただけます。

製品番号	RS-917	RS-112	RS-117	RS-147-1
製品番号(逆マイクロ)	RS-917-R	–	RS-117-R	RS-147-1R
製品名	微動回転スリムステージ　φ90	回転ステージ　φ100	微動回転スリムステージ　φ125	
価格(税抜)	**¥33,000**	**¥23,000**	**¥38,000**	**¥70,000**
移動方向	回転方向			
ステージ面	φ90㎜	φ100㎜	φ125㎜	
クランプ方式	複合クランプ	–	複合クランプ	
操作部取付位置	標準位置 ※-Rは逆マイクロ位置	–	標準位置　※-Rは逆マイクロ位置	
微動送り方式	CMH-13RM(標準マイクロメータ)	–	CMH-13RM(標準マイクロメータ)	
移動量	粗動 360°、微動±5°	粗動 360°	粗動 360°、微動±5°	
移動量／ツマミ1回転	約0.5°	–	約0.39°	
目量	バーニヤ読み5′／マイクロメータ式0.01㎜(1目盛約0.01°)	目盛読み1°	バーニヤ読み5′／マイクロメータ式0.01㎜(1目盛約0.008°)	
移動ガイド	すり合わせ			V溝とクロスローラ
平行度	0.02㎜	–	0.05㎜	0.06㎜
心円度	0.04㎜	–	0.05㎜	0.03㎜
面振れ	0.02㎜	–	0.03㎜	0.04㎜
耐荷重	29.4N(3kgf)	98N(10kgf)	29.4N(3kgf)	147N(15kgf)
質量	0.5kg		0.9kg	
主要材質／表面処理	アルミ合金／黒アルマイト梨地			
RoHS指令対応状況	RoHS2 規制10物質不含有品			

※掲載製品の外観図面(2D/3D)データはホームページ《https://www.chuo.co.jp》Web製品カタログよりダウンロードできます。

製品の外観図

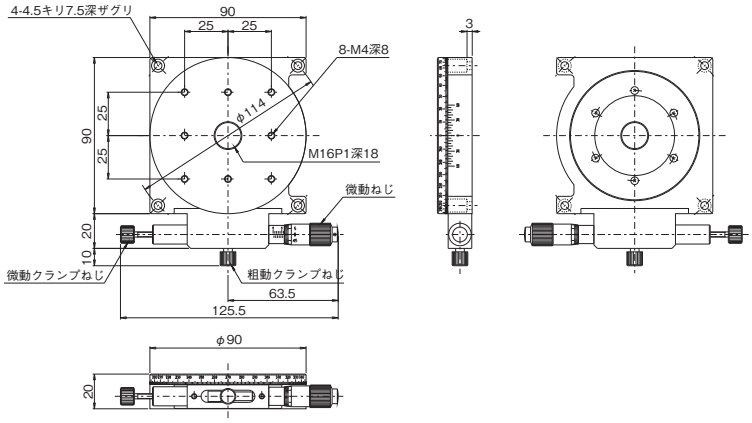

※RS-917-RはRS-917と同寸法の逆マイクロ位置です。ホームページをご参照ください。

▲RS-917

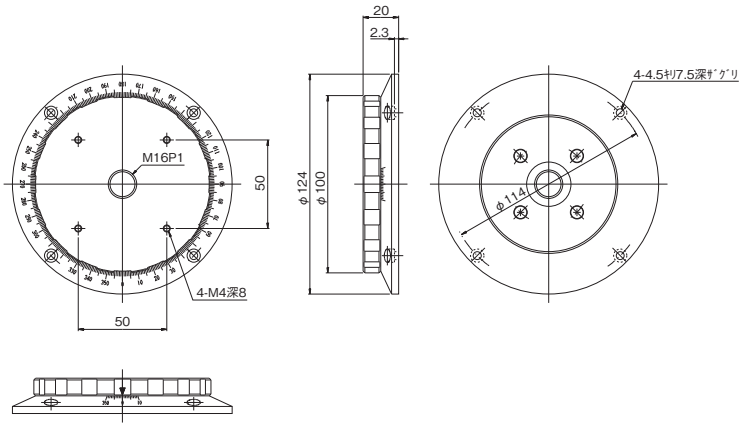

▲RS-112

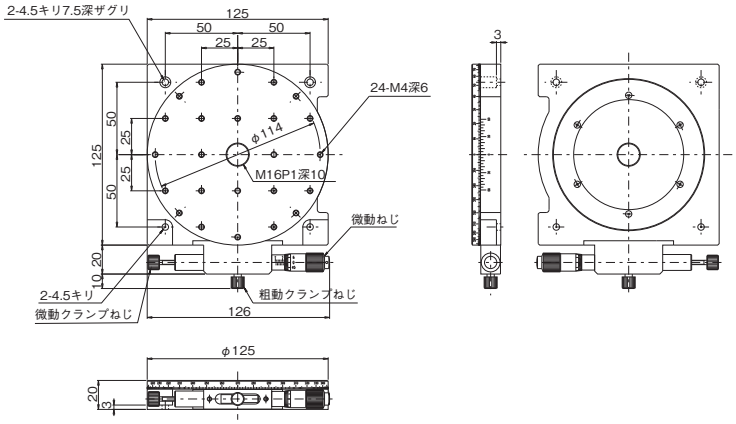

※RS-117-RはRS-117と同寸法の逆マイクロ位置です。ホームページをご参照ください。

▲RS-117

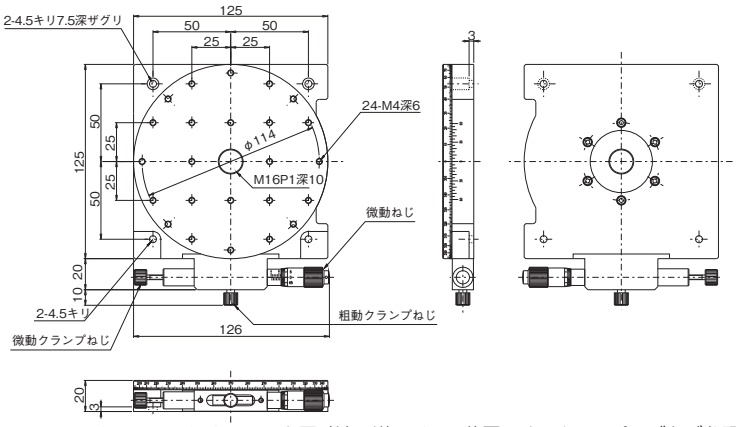

※RS-147-1RはRS-147-1と同寸法の逆マイクロ位置です。ホームページをご参照ください。

▲RS-147-1