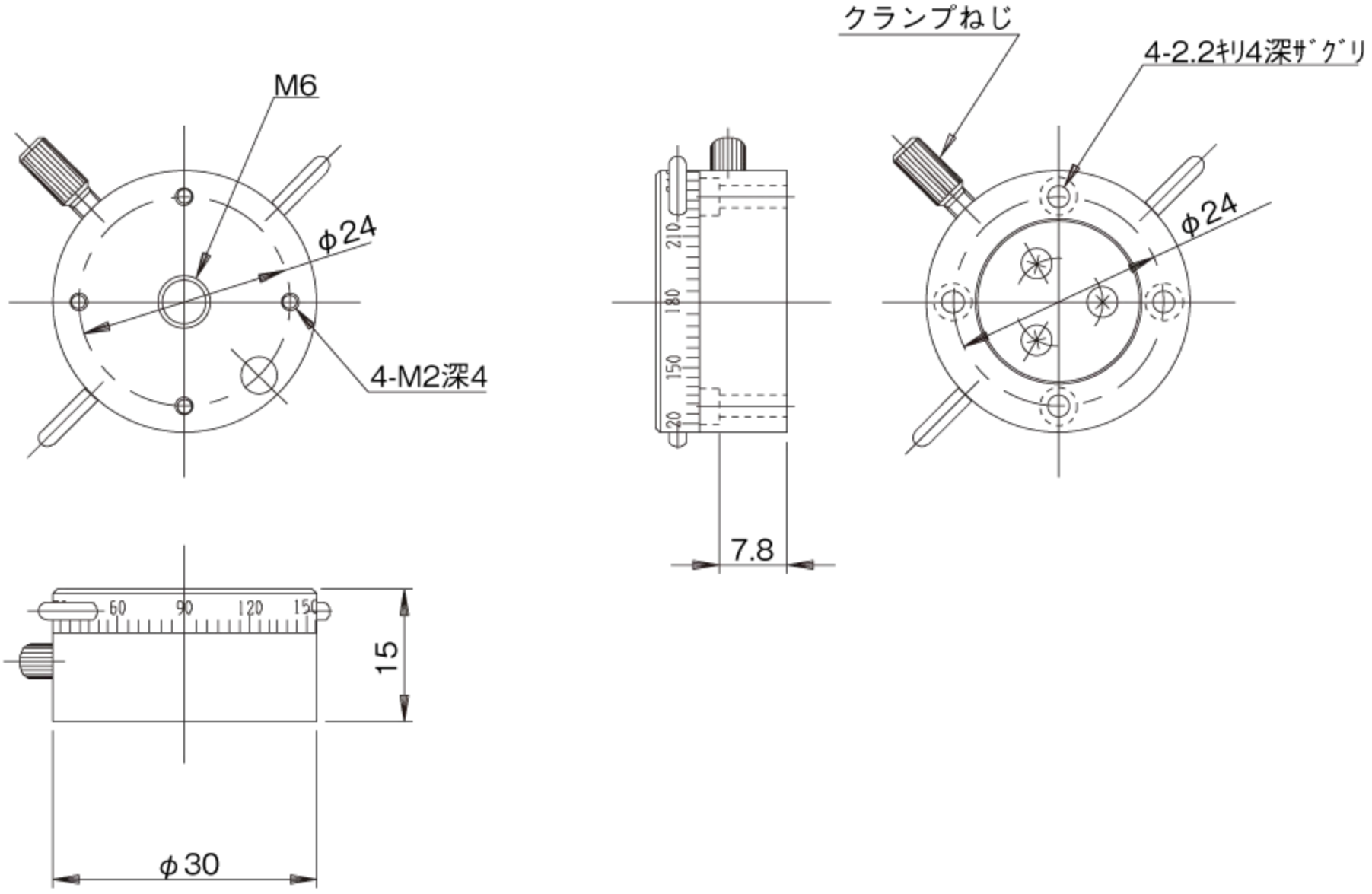
M6
φ24
4-M2深4
クランプねじ
4-2.2キリ4深ザグリ
φ24
210
180
150
120
7.8
60
90
120
150
15
φ30