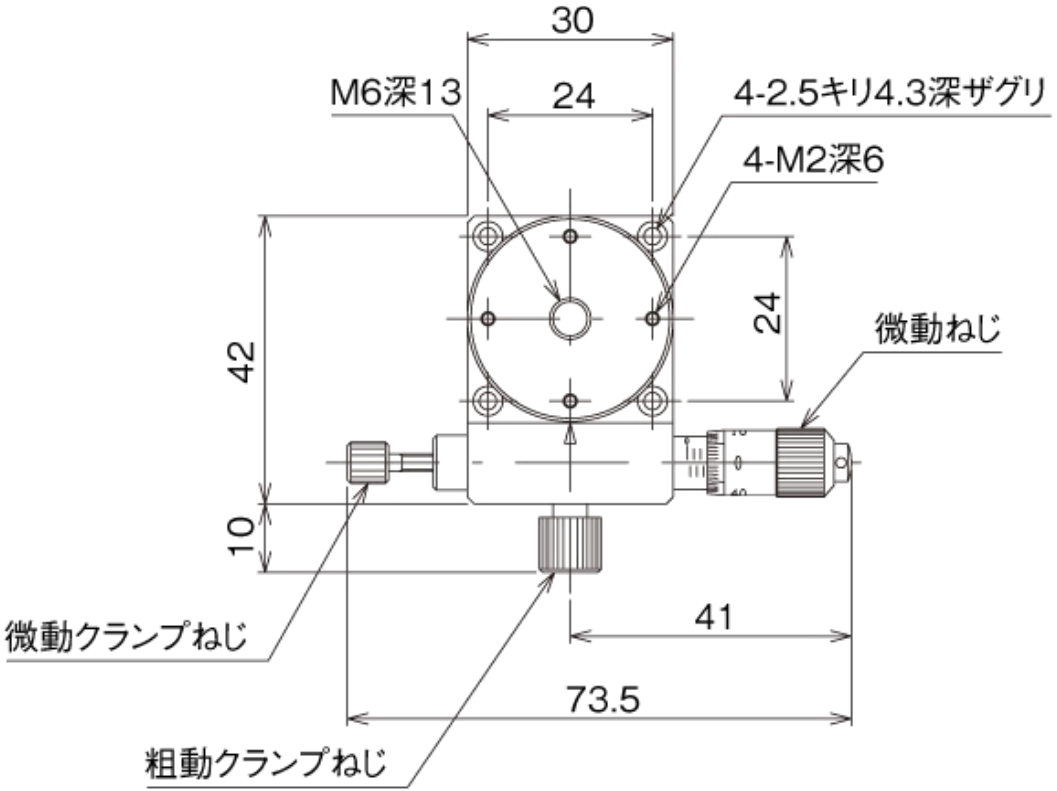
30
M6深13
24
4-2.5キリ4.3深ザグリ
4-M2深6
42
24
微動ねじ
10
微動クランプねじ
41
73.5
粗動クランプねじ

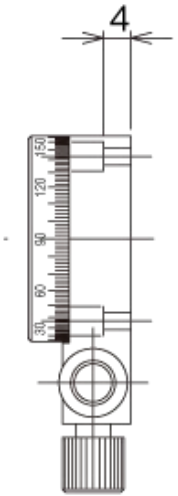
4

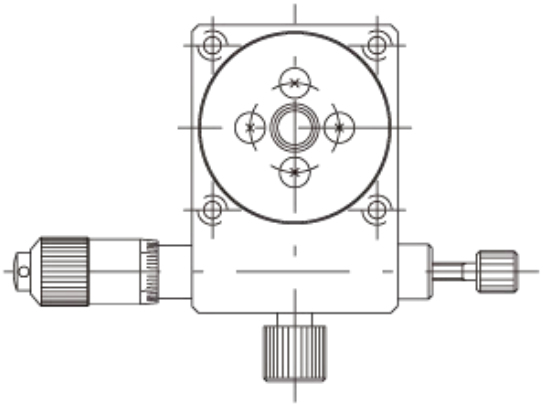

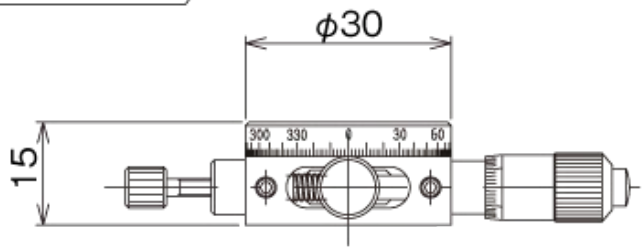
φ30
15