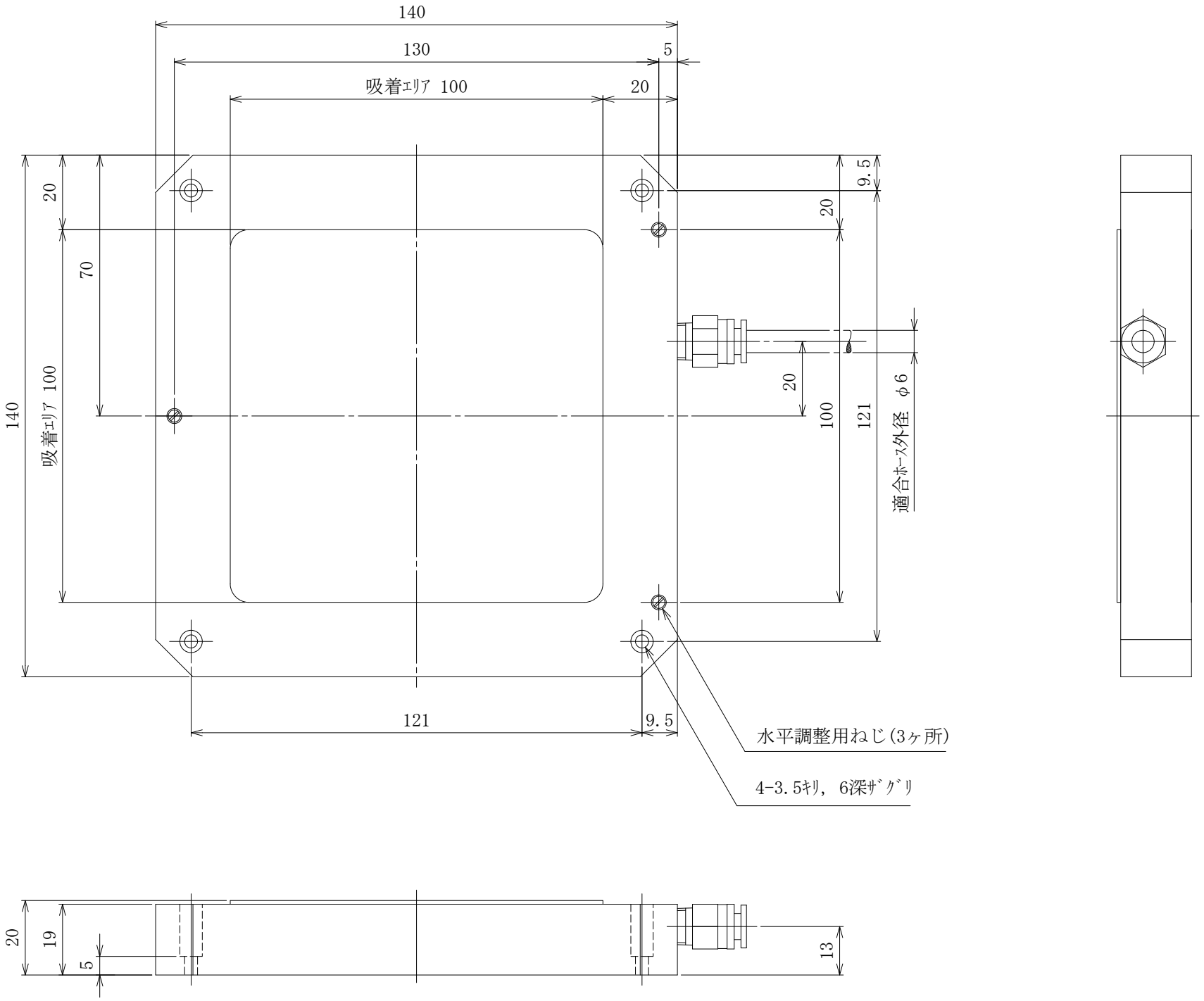
140
130
5
吸着ｴﾘｱ 100
20
20
70
140
吸着ｴﾘｱ 100
9.5
20
20
100
121
適合ﾎｰｽ外径 φ6
121
9.5
水平調整用ねじ(3ヶ所)
4-3.5ｷﾘ, 6深ｻﾞｸﾞﾘ
20
19
5
13