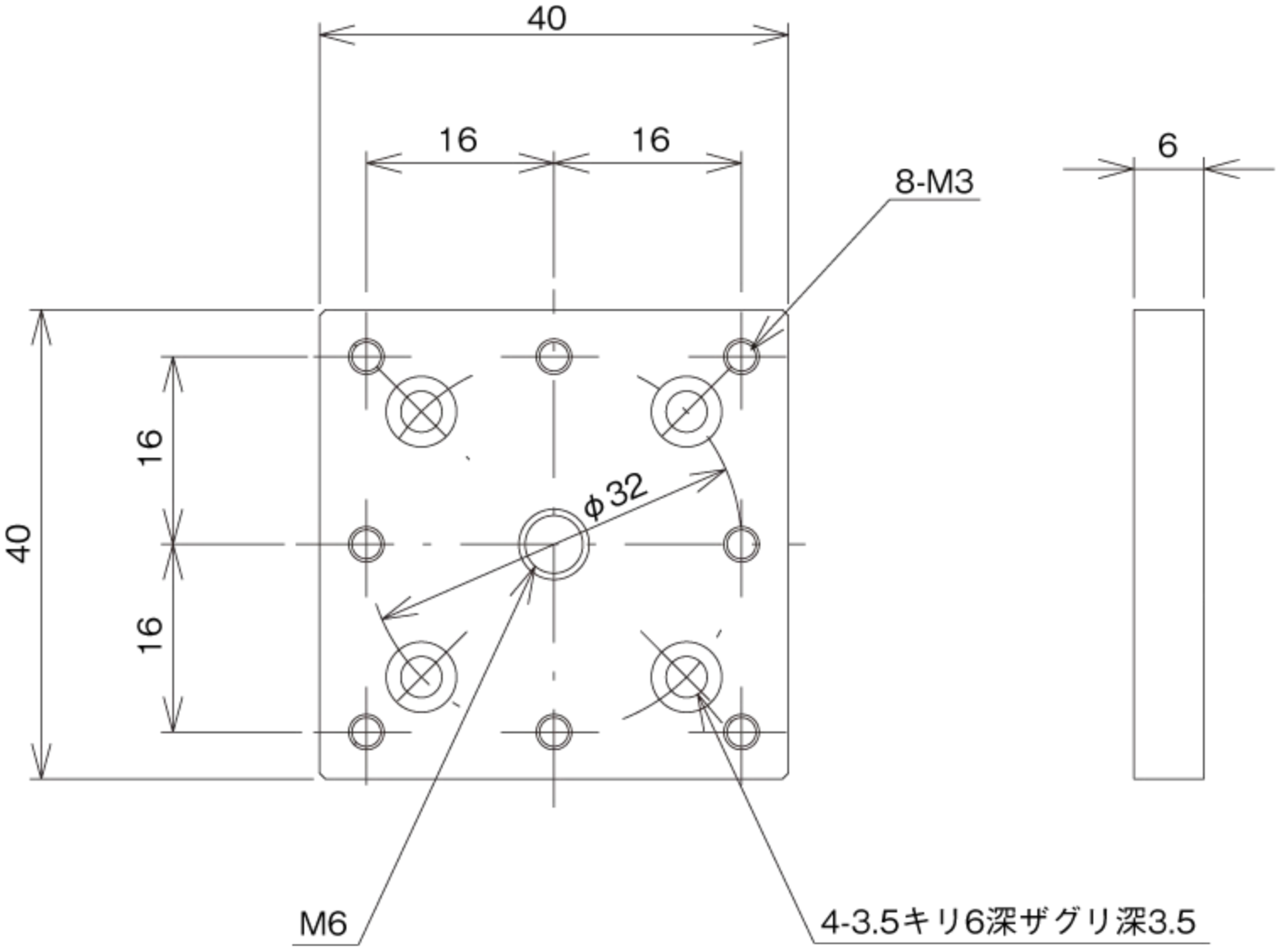
40
16
16
6
8-M3
40
16
16
φ32
M6
4-3.5キリ6深ザグリ深3.5