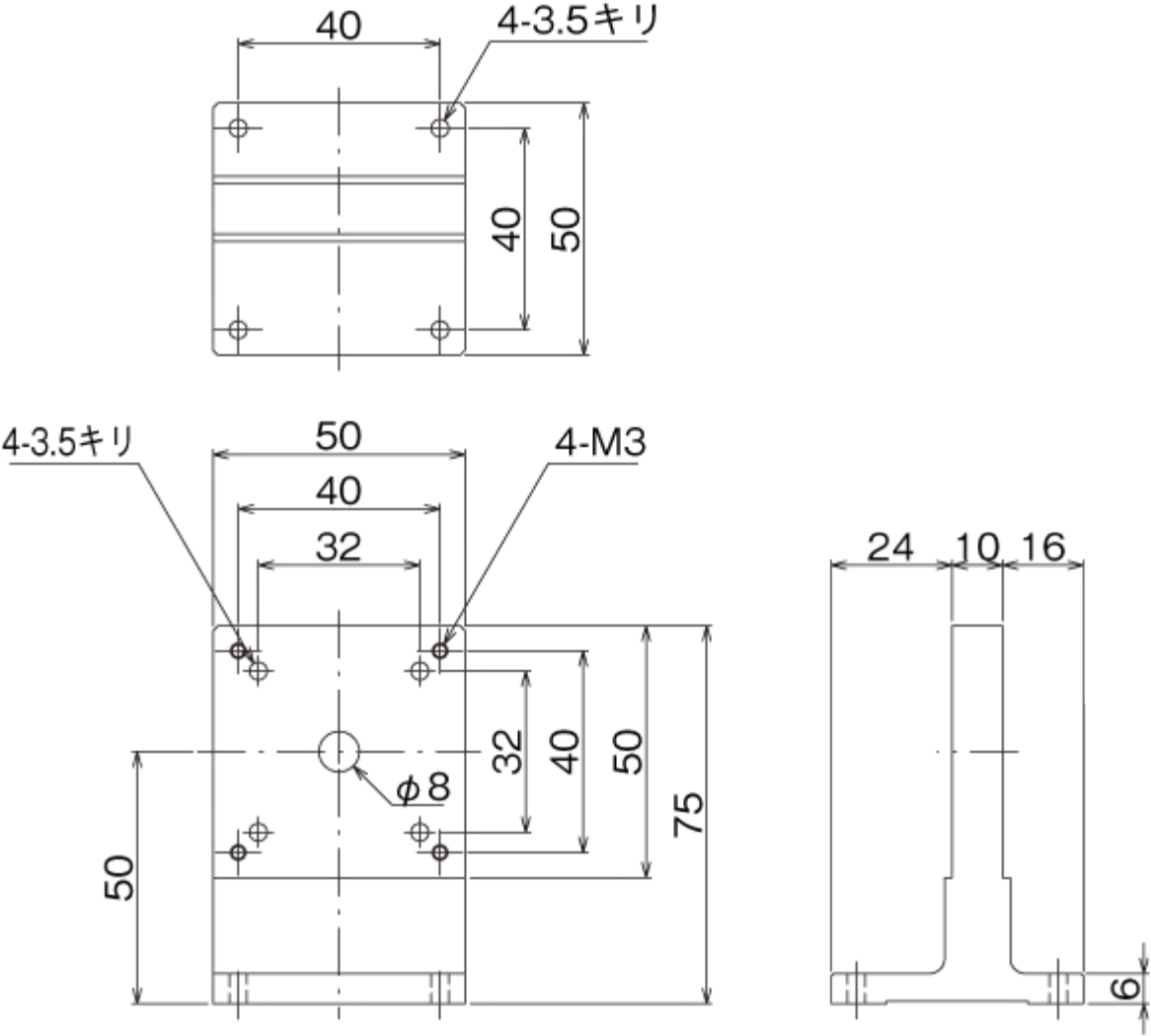
40
4-3.5キリ
40
50
4-3.5キリ
50
4-M3
40
32
32
40
50
75
φ8
50
24
10
16
6