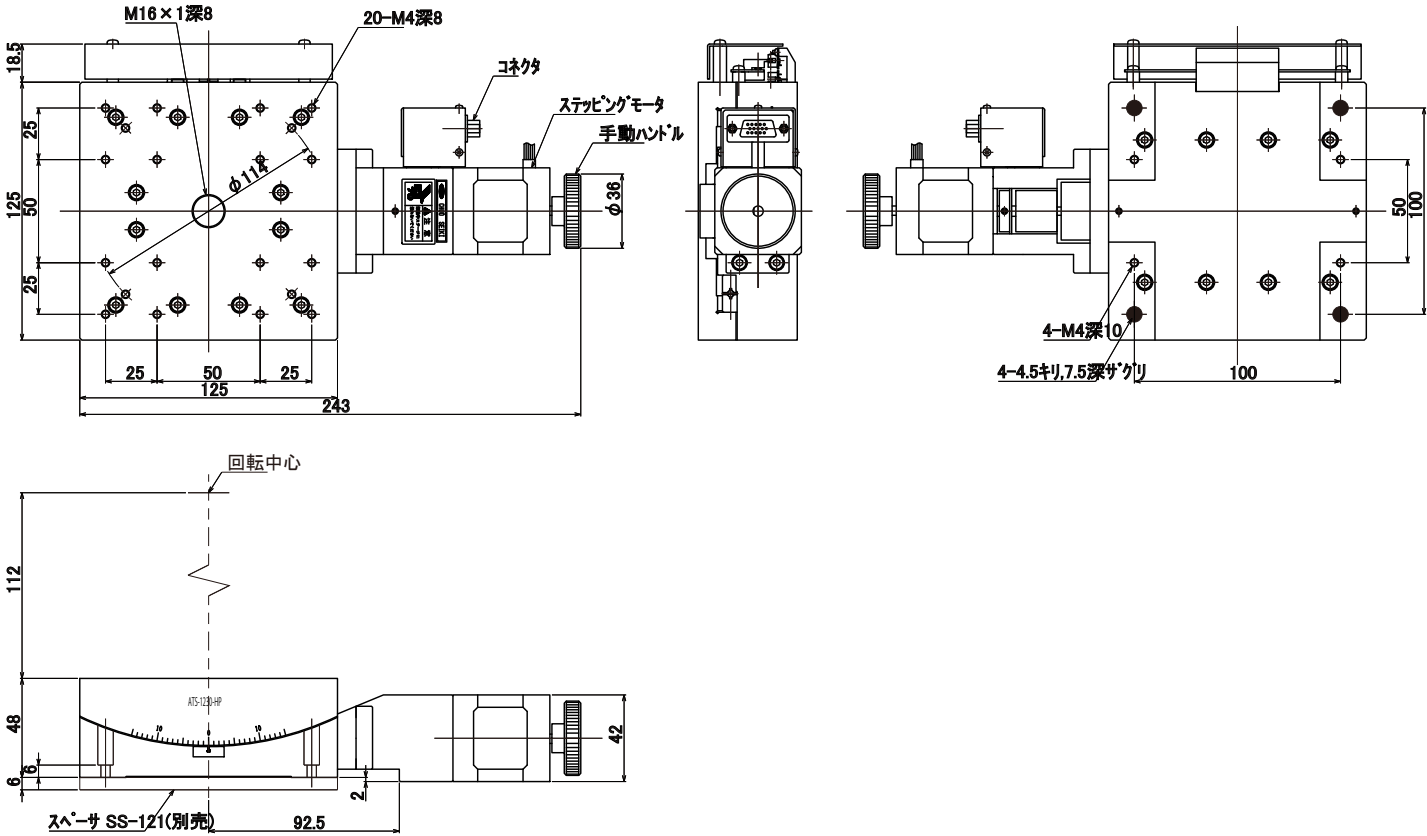
M16×1深8
20-M4深8
コネクタ
ステッピングモータ
手動ハンドル
φ114
φ36
18.5
25
125
50
25
25
50
25
125
243
4-M4深10
4-4.5キリ,7.5深ザグリ
100
50
100
回転中心
112
48
6
6
2
42
92.5
スペーサ SS-121(別売)