オートマイクロ、オートマイクロコントローラ

ダウンロード　取扱説明書　2DCAD

▲AMH-13

▲AMH-15

▲AMH-25

▲AMC-4

特長 Sales Point

- オートマイクロは電動のマイクロメータヘッドです。
- 径・長さともに、非常にコンパクトです。
- 当社の手動ステージ等に使用しているマイクロメータヘッドと取り付け互換性があります。
- スピンドルキャップの交換で先端平面、先端球面を選択できます。
- オートマイクロコントローラはオートマイクロを駆動するための専用コントローラです。
- それぞれ1軸ずつ切り替えて駆動することが可能です。
- リミット検出に過電流リミッタを使用していますので、オートマイクロの移動両端だけではなく使用するステージなどの移動限界でもリミット停止が可能です。
- オートマイクロの動作スピードはボリュームにより無段階で可変します。
- TTL信号により外部制御の送りが可能です。

製品番号	AMH-13	AMH-15	AMH-25
製品名	オートマイクロ　13㎜	オートマイクロ　15㎜	オートマイクロ　25㎜
価格（税抜）	改定¥32,000	改定¥35,000	改定¥35,000
移動量	0～13㎜	0～15㎜	0～25㎜
使用モータ	コアレスギヤードモータ		
推力	7kgf		
取付部径	φ9.5 0-0.009㎜		φ10 0-0.009㎜
最高速度	1㎜/s		
使用温度	20±10℃		
ケーブル長	2m		
質量	0.13kg		0.14kg
RoHS指令対応状況	RoHS2 規制10物質不含有品		

※掲載製品の外観図面（2D/3D）データはホームページ《https://www.chuo.co.jp》Web製品カタログよりダウンロードできます。

製品番号	AMC-4
製品名	オートマイクロコントローラ 4軸用
価格（税抜）	¥70,000
制御軸	4軸
外形寸法	W180㎜×D125㎜×H70㎜（ただし突起部含まず）
質量	0.6kg

製品の外観図

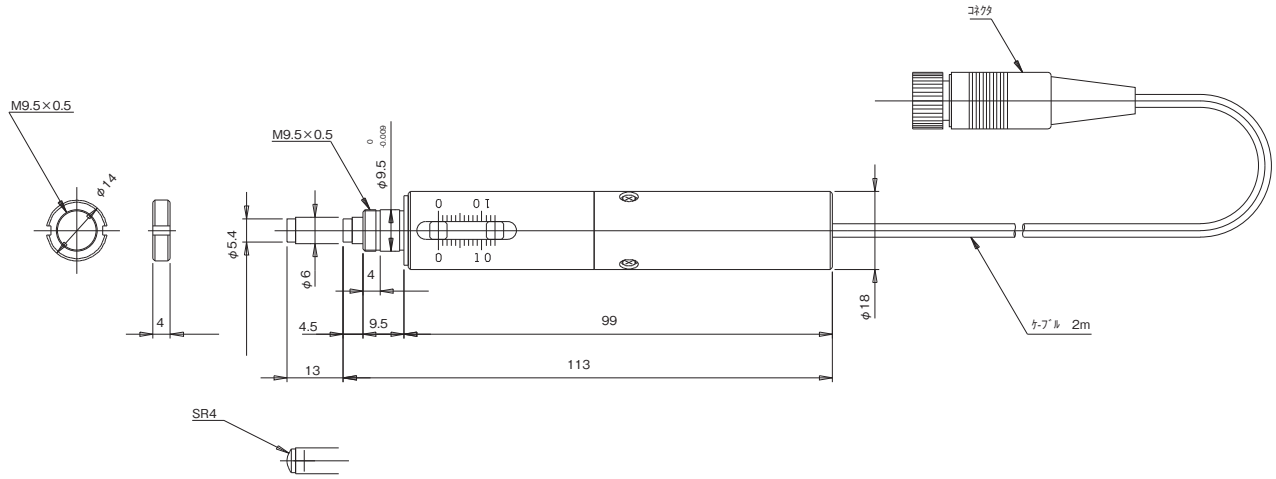

▲AMH-13

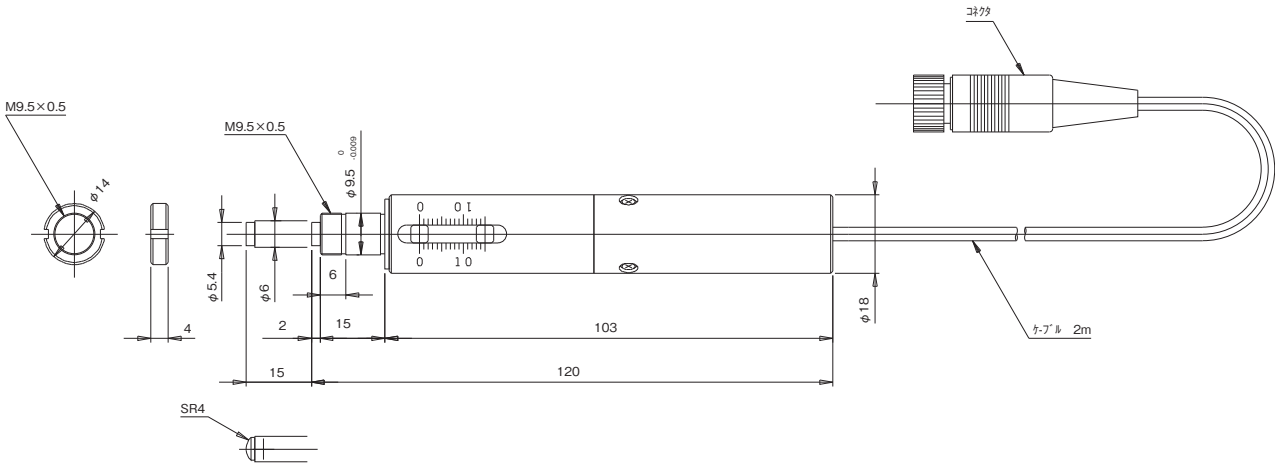

▲AMH-15

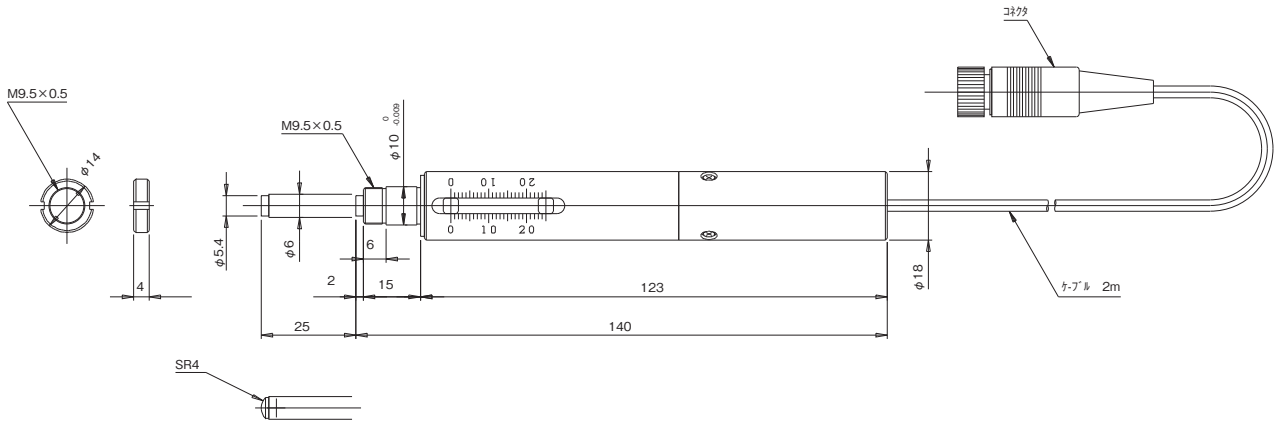

▲AMH-25