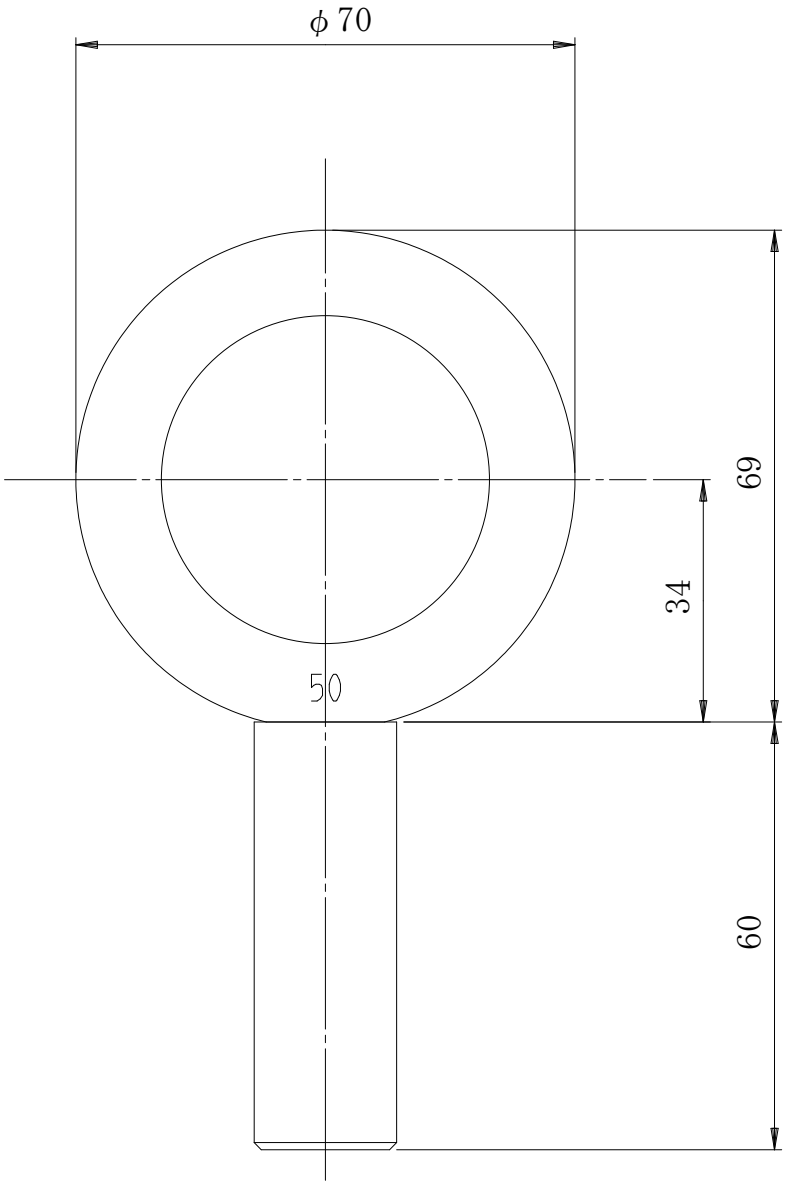
φ70
69
34
50
60

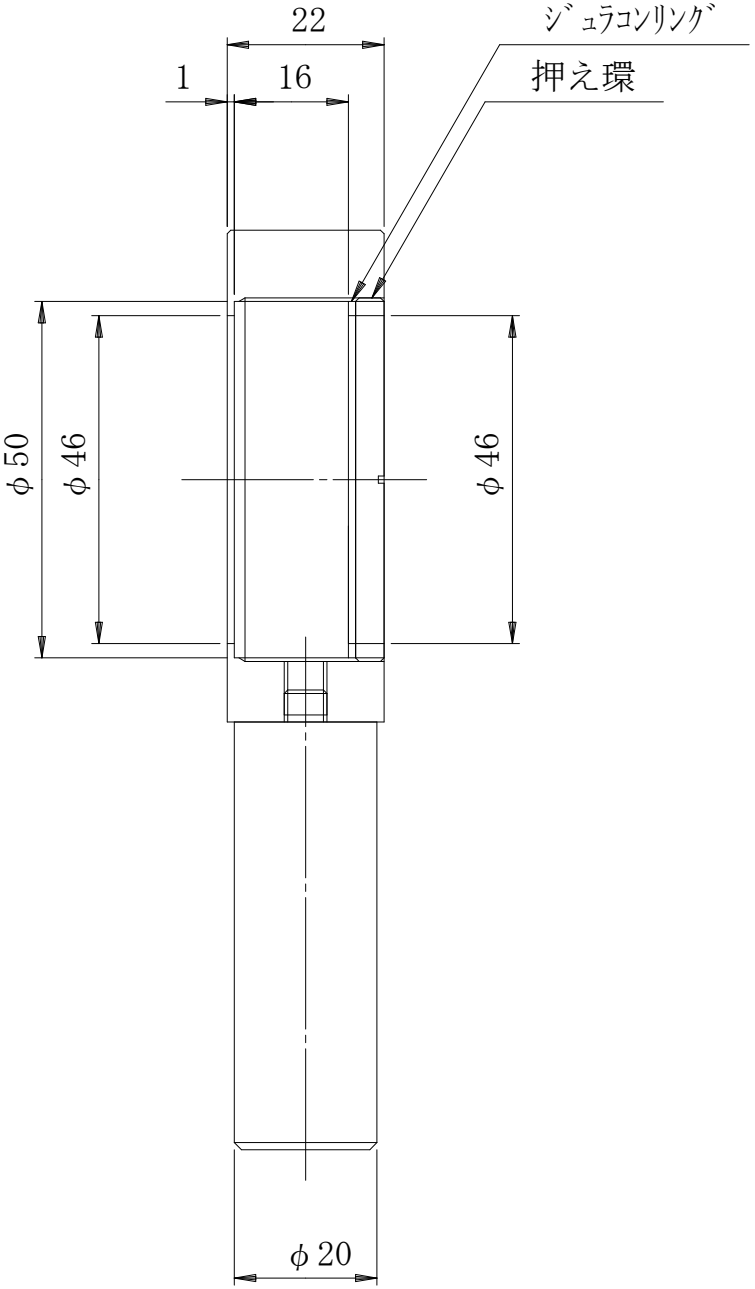
22
1
16
ｼﾞｭﾗｺﾝﾘﾝｸﾞ
押え環
φ50
φ46
φ46
φ20