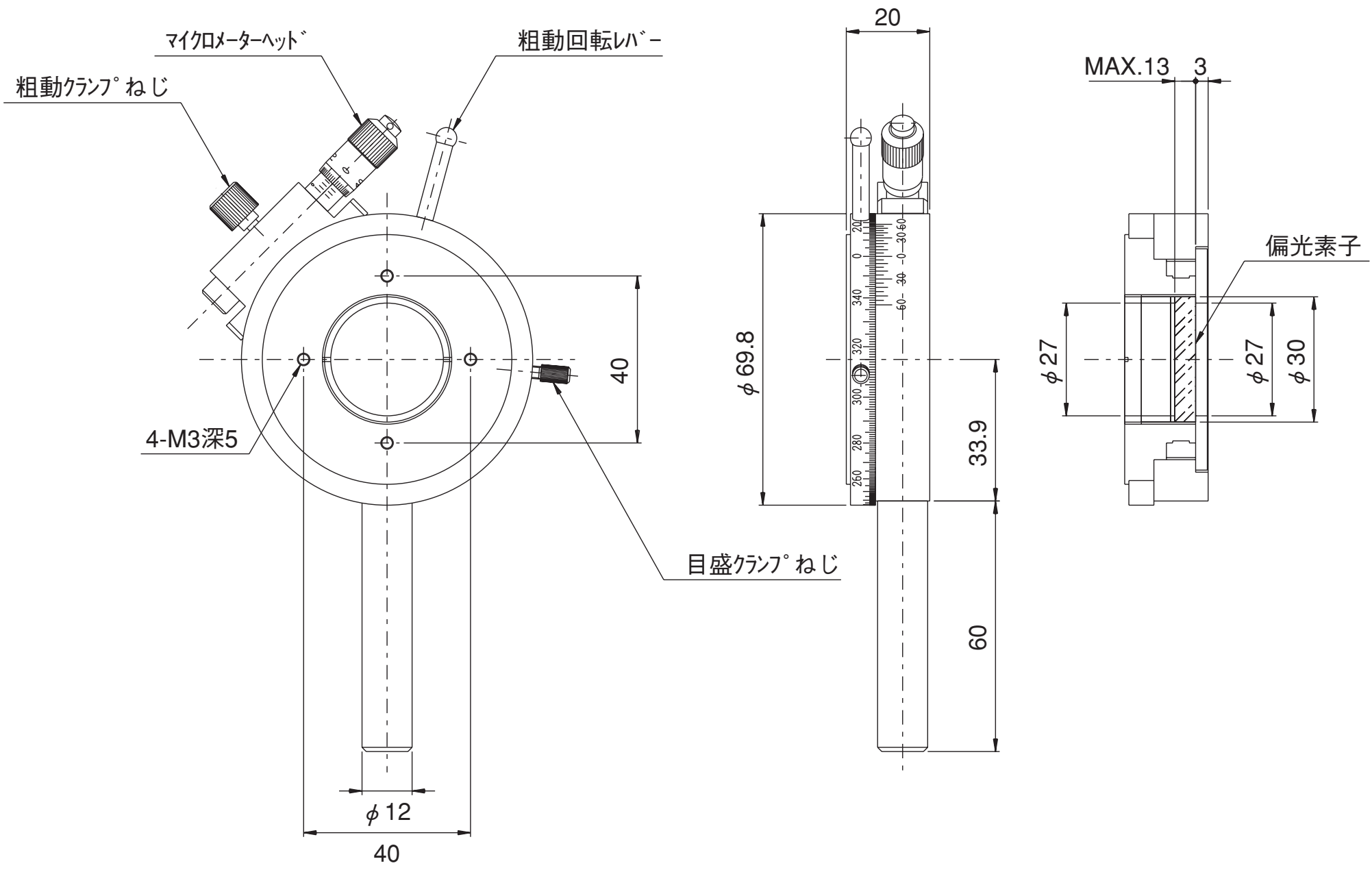
マイクロメーターヘッド
粗動回転レバー
粗動クランプねじ
4-M3深5
40
目盛クランプねじ
φ12
40
20
φ69.8
33.9
60
MAX.13
3
偏光素子
φ27
φ27
φ30