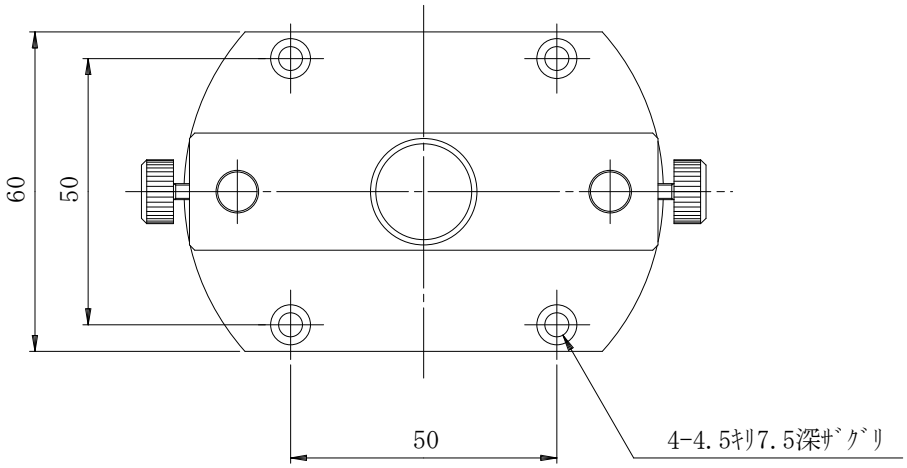

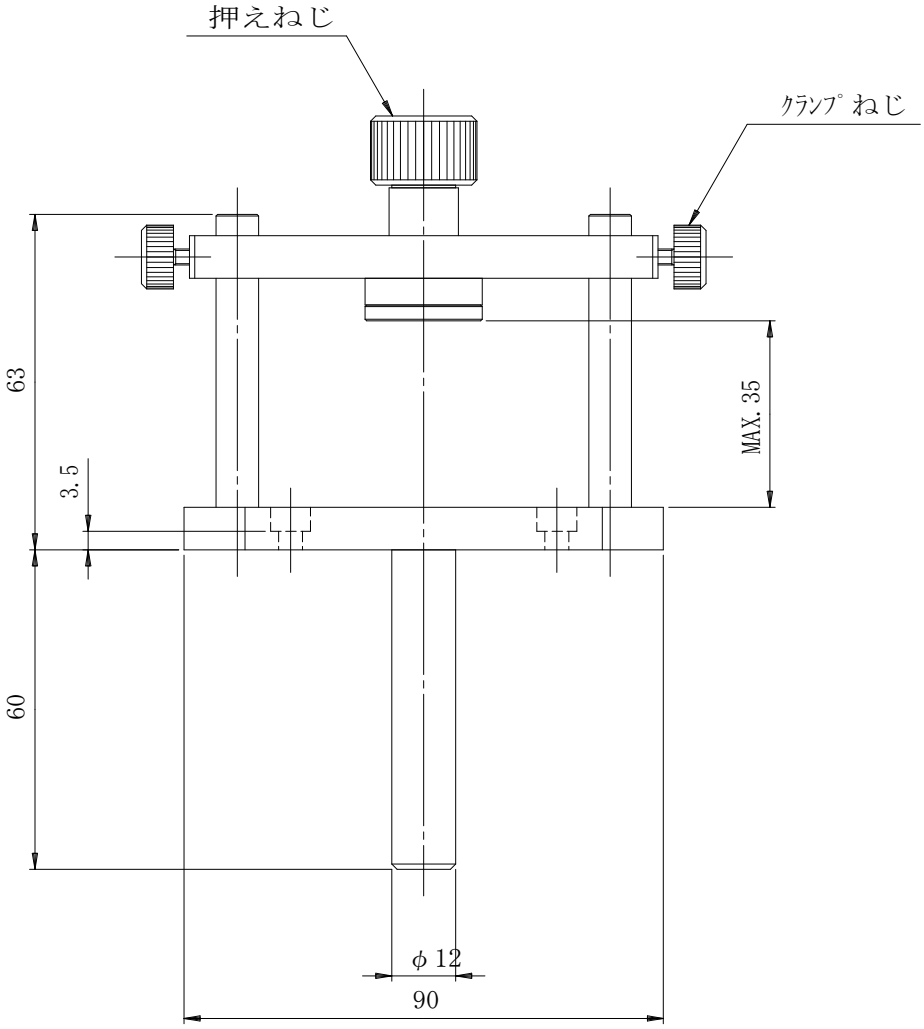

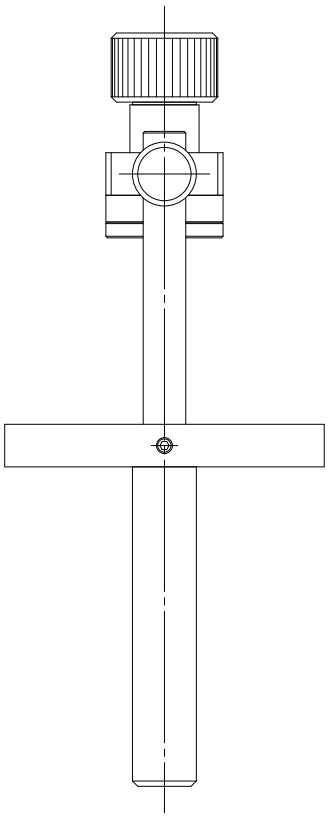

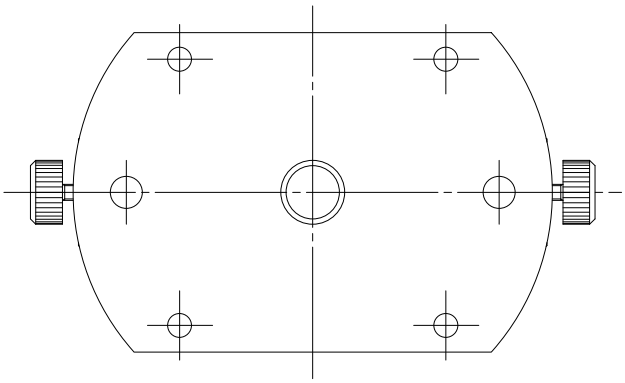

Ｃ－３０１－（１）

小型プリズムホルダ

中央精機株式会社