CONTACT
[東京]TEL：03(3257)1911・FAX：03(3257)1915
[大阪]TEL：06(6940)1951・FAX：06(6940)1952
[東北]TEL：0248(28)2293・FAX：03(3257)1915
E-mail：chuo-sales@chuo.co.jp
URL：https://www.chuo.co.jp

ラックピニオンステージ用カメラアダプタ

ダウンロード 2DCAD

▲HC-430
ラックピニオンステージ用カメラアダプタ

▲HC-445
ラックピニオンステージ用カメラアダプタ

▲HC-460
ラックピニオンステージ用カメラアダプタ

▲HC-490
ラックピニオンステージ用カメラアダプタ

▲HC-490L
ラックピニオンステージ用カメラアダプタ

▲HC-490
カメラねじ と アダプタ

特長 Sales Point

- ラックピニオンステージ にカメラを固定するためのアダプタです。
- カメラを決められた角度に固定できるよう傾斜付きアダプタをご用意しております。
- カメラねじをカメラの先にねじ込んでから、アダプタに固定します。
- ラックピニオンステージはX、XY、Z、XZ、XYZステージいずれにも取り付け可能です。

製品番号	製品名	価格(税抜)	三脚ねじ	種類	付属品(六角穴付きボルト)	質量
HC-430	ラックピニオンステージ用カメラアダプタ	¥8,000	呼び 1/4 (1/4インチ)	30°	M4x25 2本、M4x12 2本	0.15kg
HC-445	ラックピニオンステージ用カメラアダプタ	¥8,000		45°	M4x25 2本、M4x8 2本	0.11kg
HC-460	ラックピニオンステージ用カメラアダプタ	¥8,000		60°	M4x25 2本、M4x12 2本	0.10kg
HC-490	ラックピニオンステージ用カメラアダプタ	¥6,000		90°	M4x25 4本	0.14kg
HC-490L	ラックピニオンステージ用カメラアダプタ	¥9,000		90° L字ブラケット	M4x12 4本	0.15kg

傾斜30°の使用例

傾斜45°の使用例

傾斜60°の使用例

傾斜90°の使用例

取り付け方法

カメラアダプタ◀オプティカルアクセサリ◀

製品の外観図

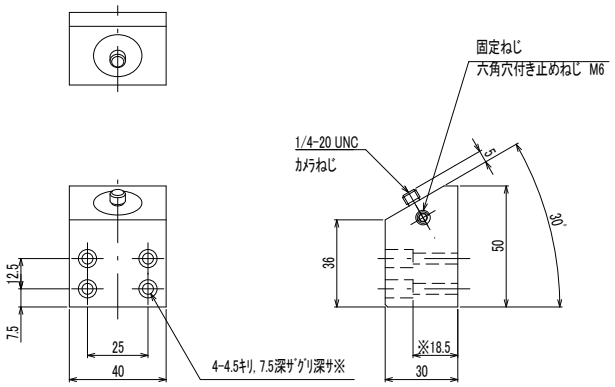

▲HC-430

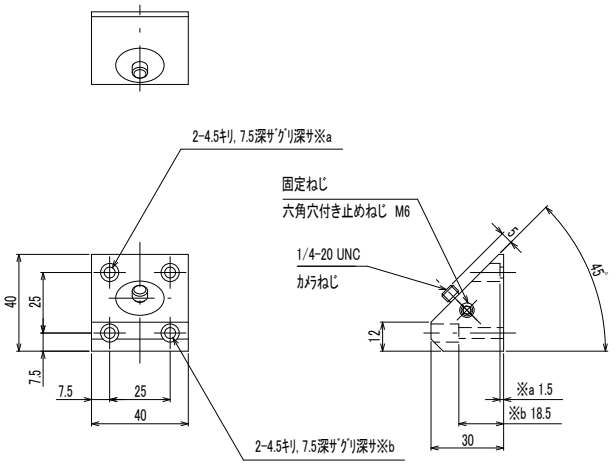

▲HC-445

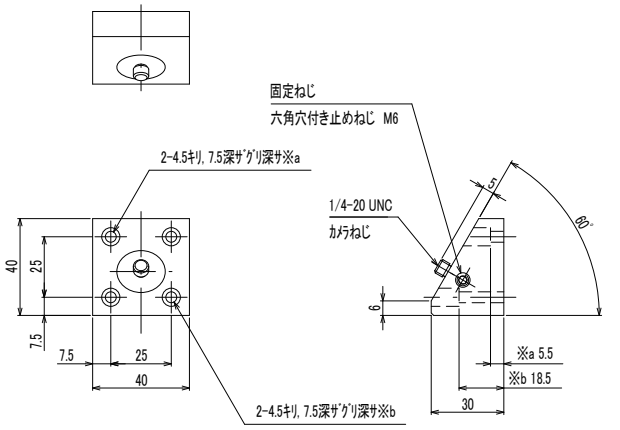

▲HC-460

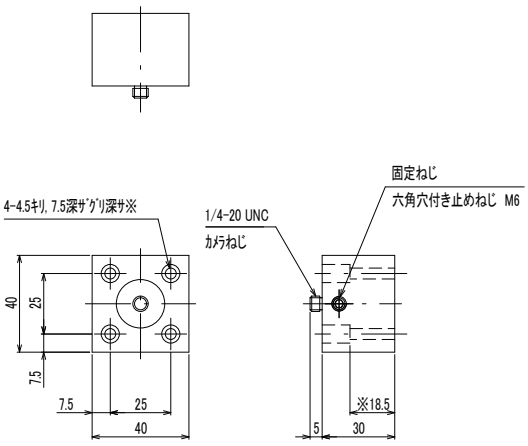

▲HC-490

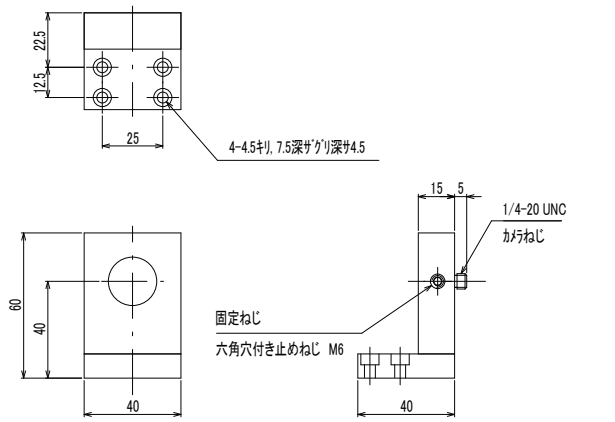

▲HC-490L