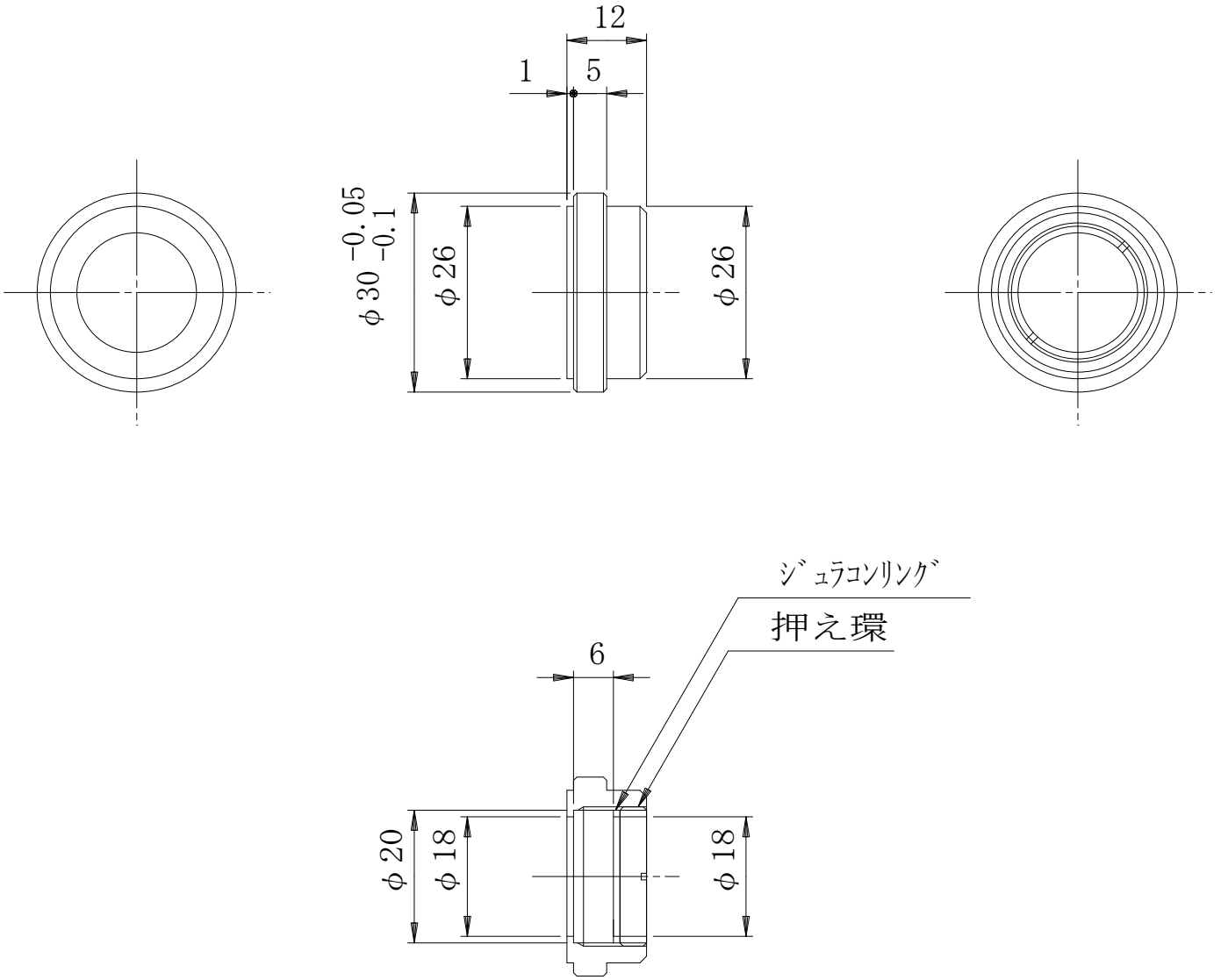
12
1
5
φ30 −0.05 −0.1
φ26
φ26
ジュラコンリング
押え環
6
φ20
φ18
φ18