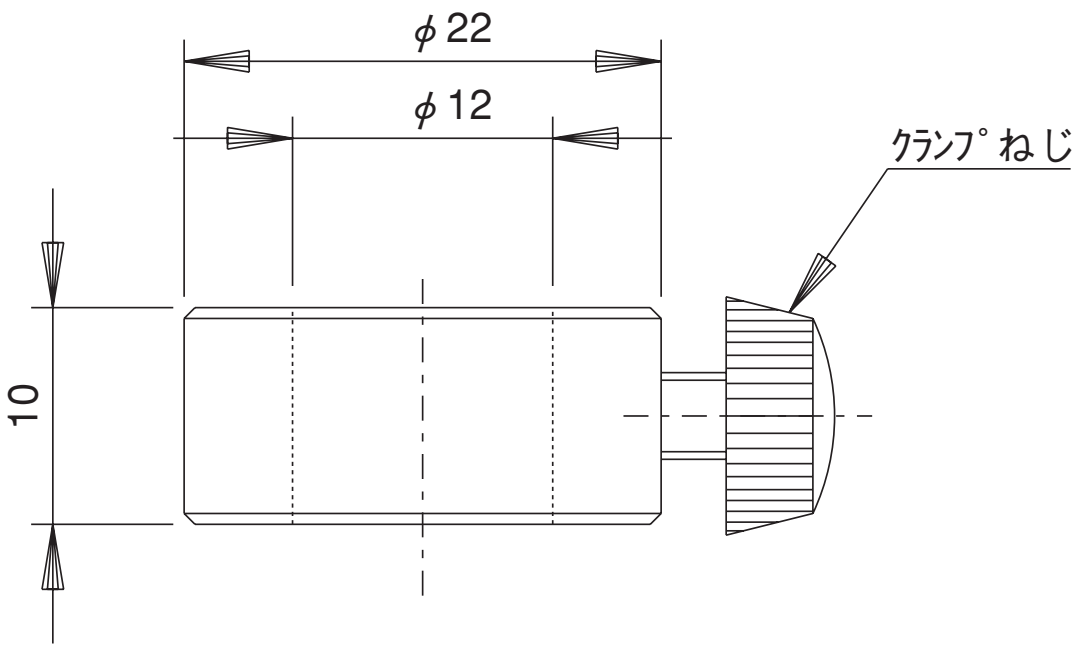
φ22
φ12
クランプねじ
10