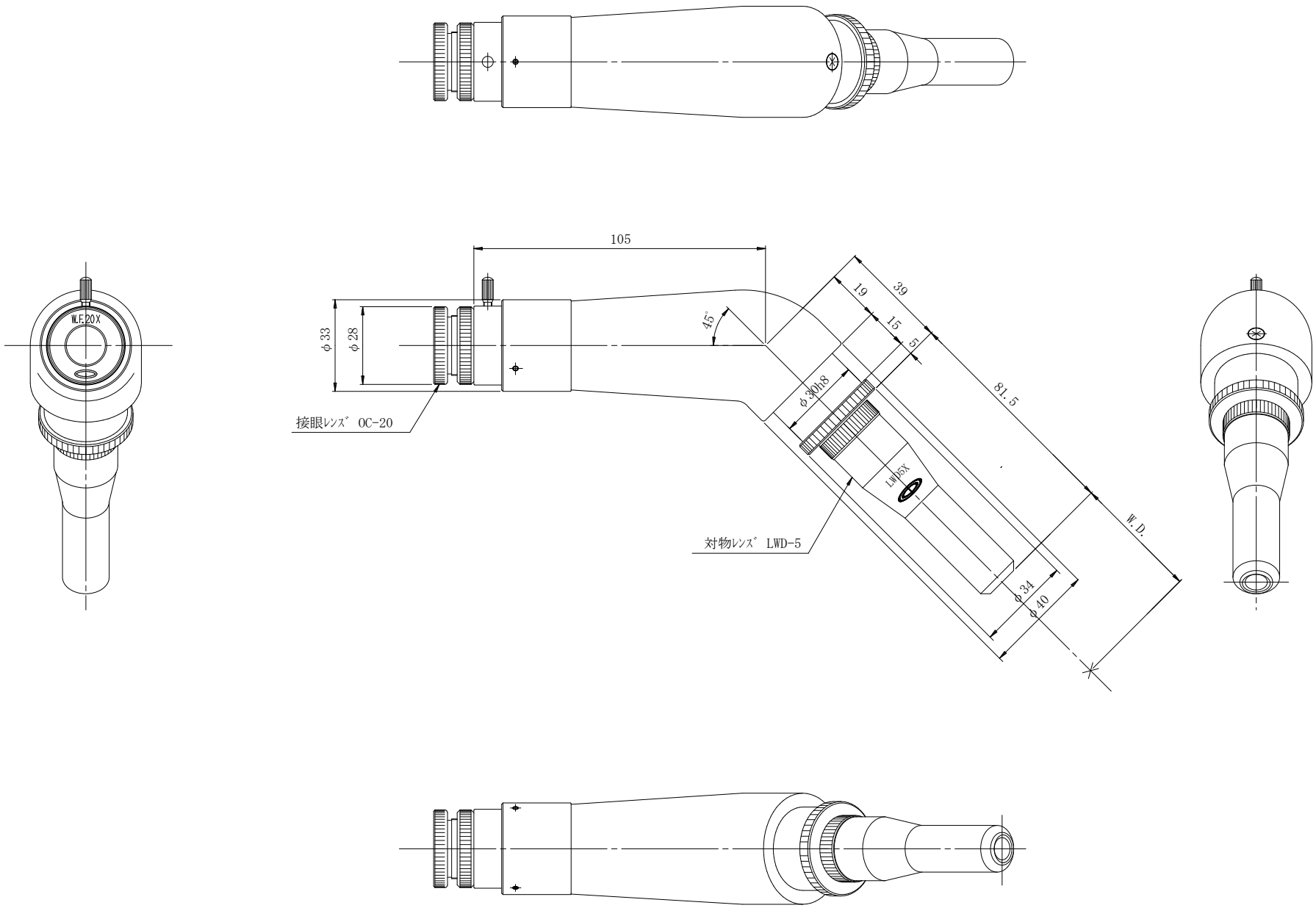
W.F.20X
105
φ33
φ28
45°
19
39
15
5
φ30h8
81.5
LWD5X
W.D.
φ34
φ40
接眼ﾚﾝｽﾞ OC-20
対物ﾚﾝｽﾞ LWD-5