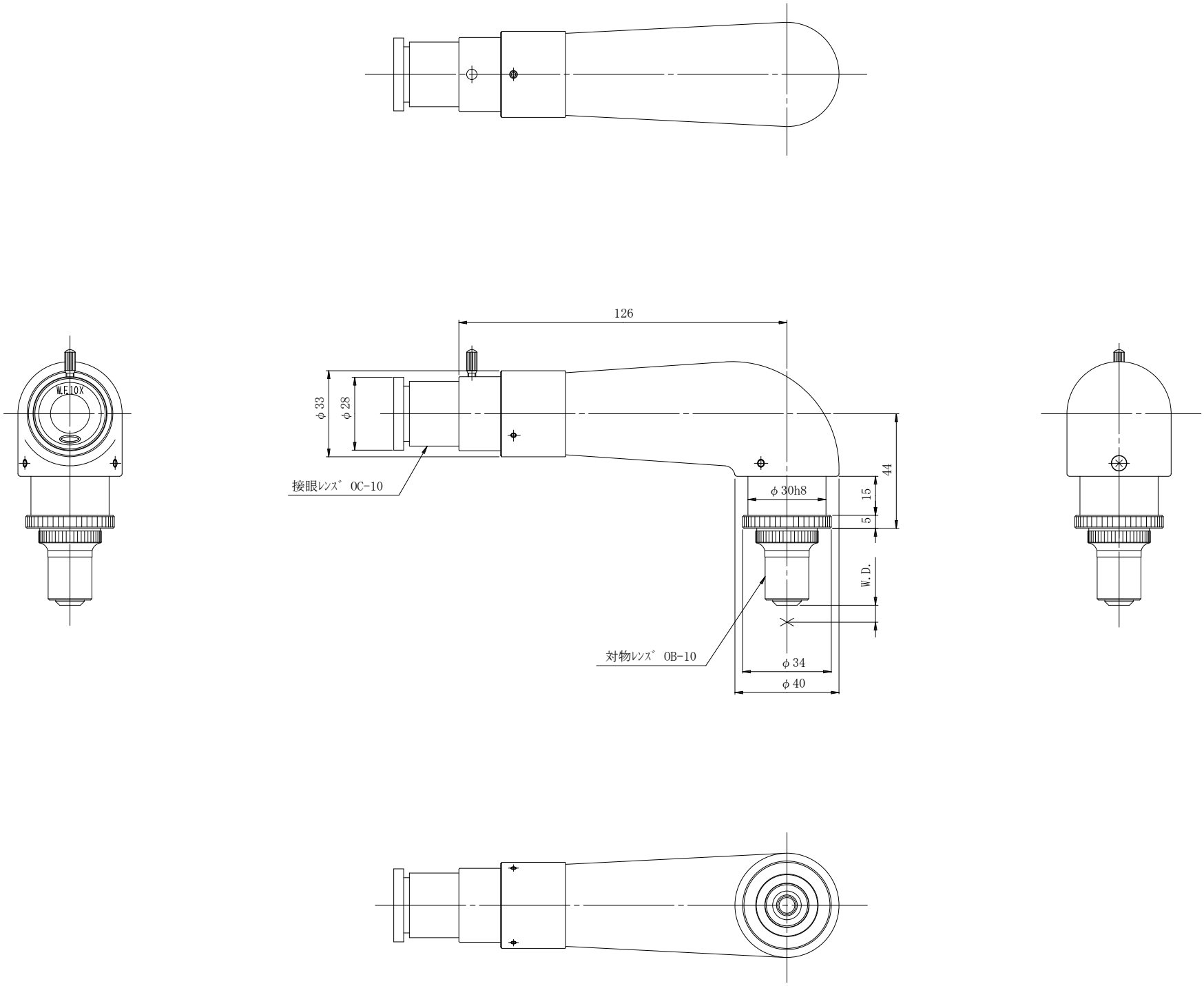
126
W.F.10X
φ33
φ28
接眼ﾚﾝｽﾞ OC-10
φ30h8
15
5
44
W.D.
対物ﾚﾝｽﾞ OB-10
φ34
φ40