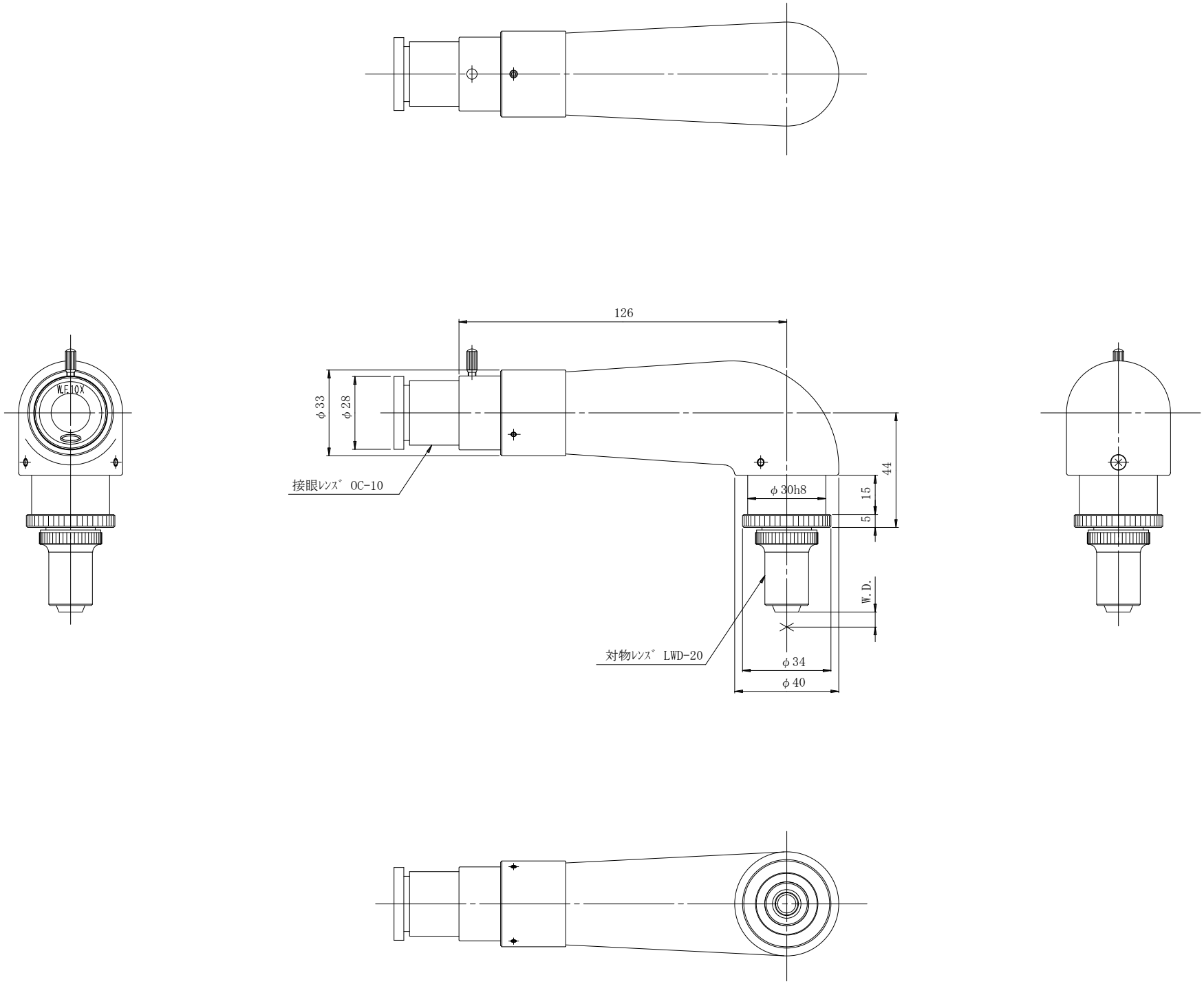
126
W.E.10X
φ33
φ28
接眼ﾚﾝｽﾞ OC-10
φ30h8
44
15
5
W.D.
対物ﾚﾝｽﾞ LWD-20
φ34
φ40