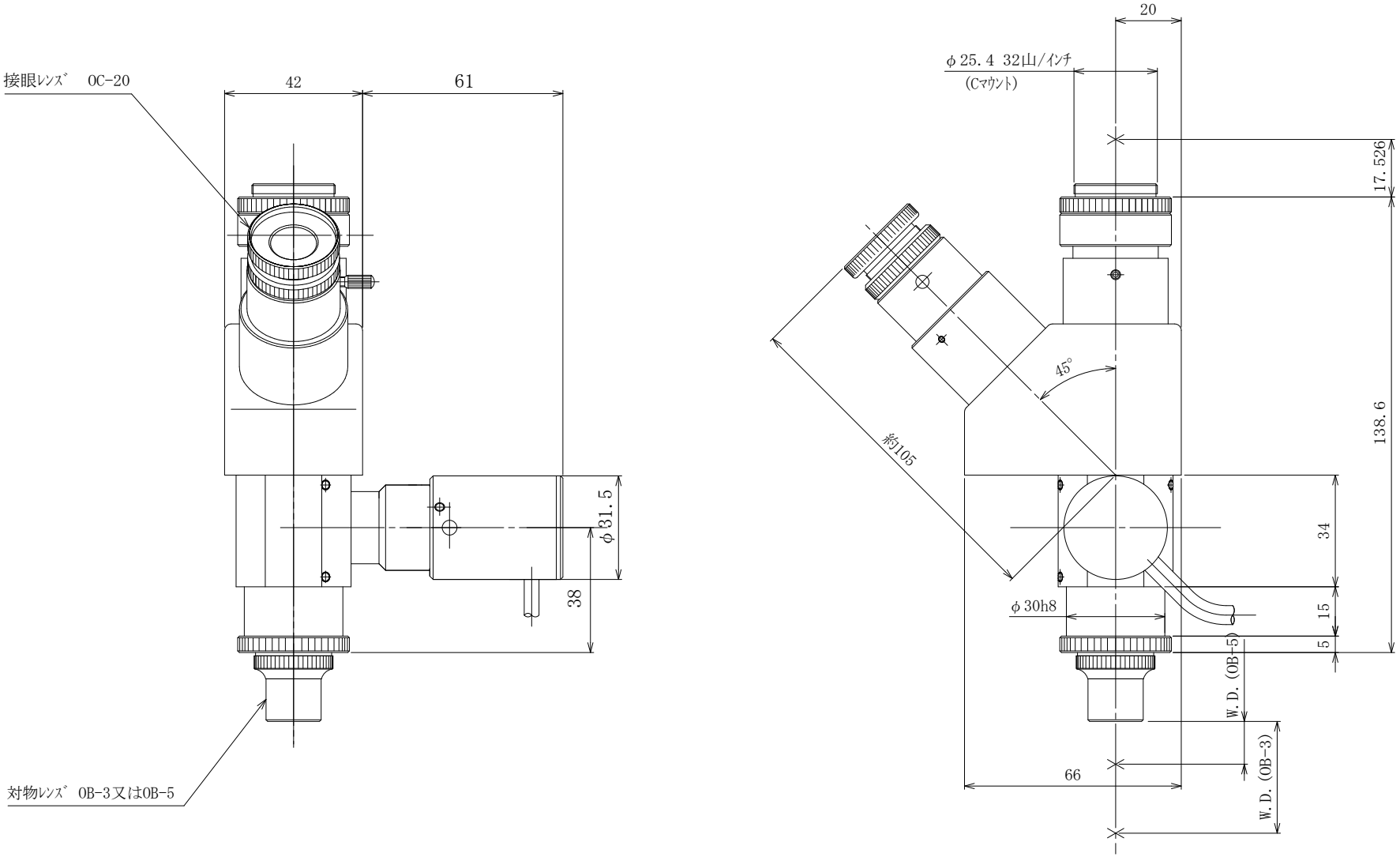
接眼ﾚﾝｽﾞ　OC-20
42
61
φ31.5
38
対物ﾚﾝｽﾞ　OB-3又はOB-5
20
φ25.4 32山/ｲﾝﾁ
(Cﾏｳﾝﾄ)
17.526
45°
約105
138.6
34
φ30h8
15
5
W.D. (OB-5)
W.D. (OB-3)
66