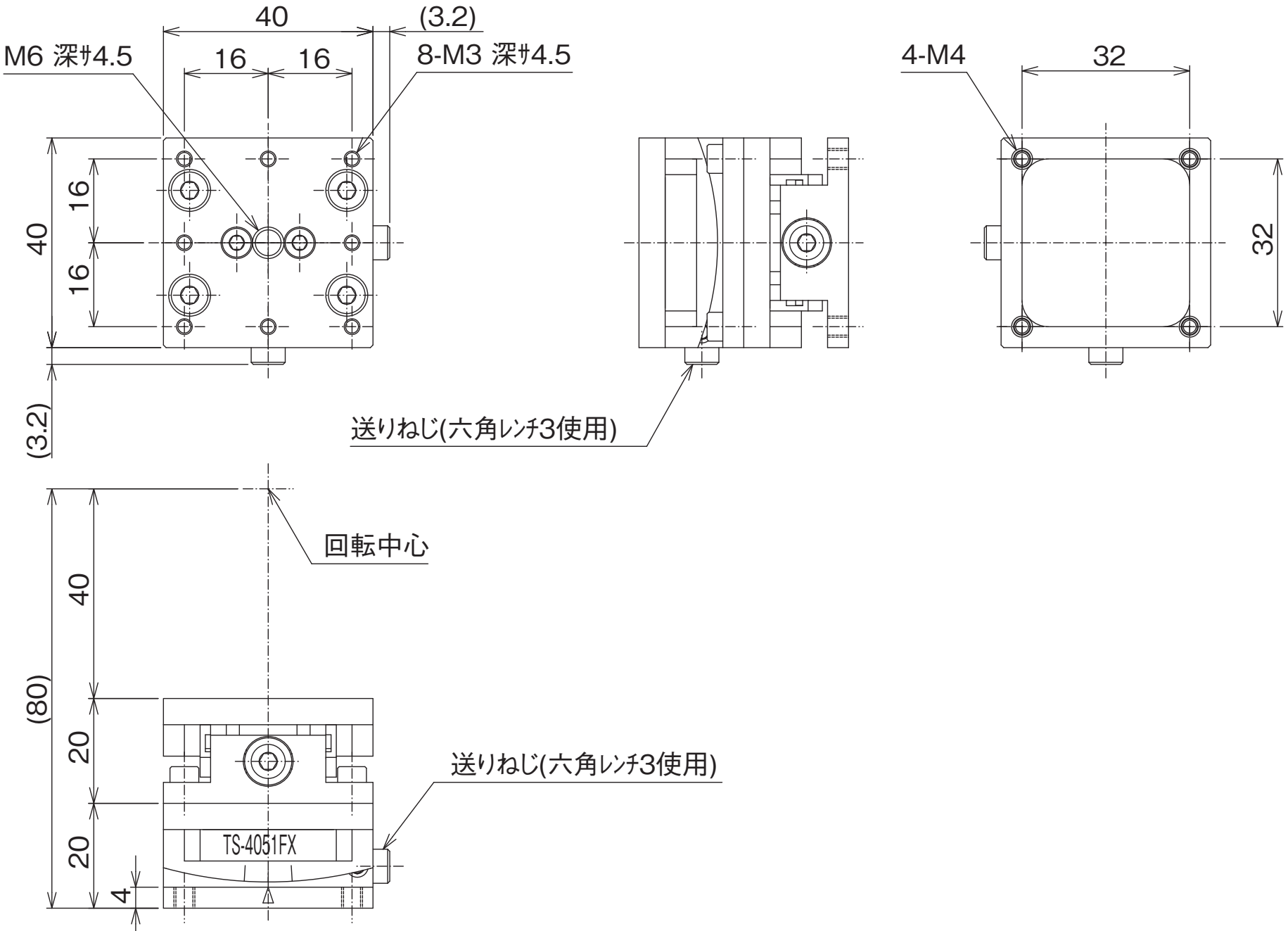
40
(3.2)
M6 深ｻ4.5
16
16
8-M3 深ｻ4.5
4-M4
32
40
16
16
(3.2)
32
送りねじ(六角ﾚﾝﾁ3使用)
回転中心
(80)
40
20
20
4
送りねじ(六角ﾚﾝﾁ3使用)
TS-4051FX