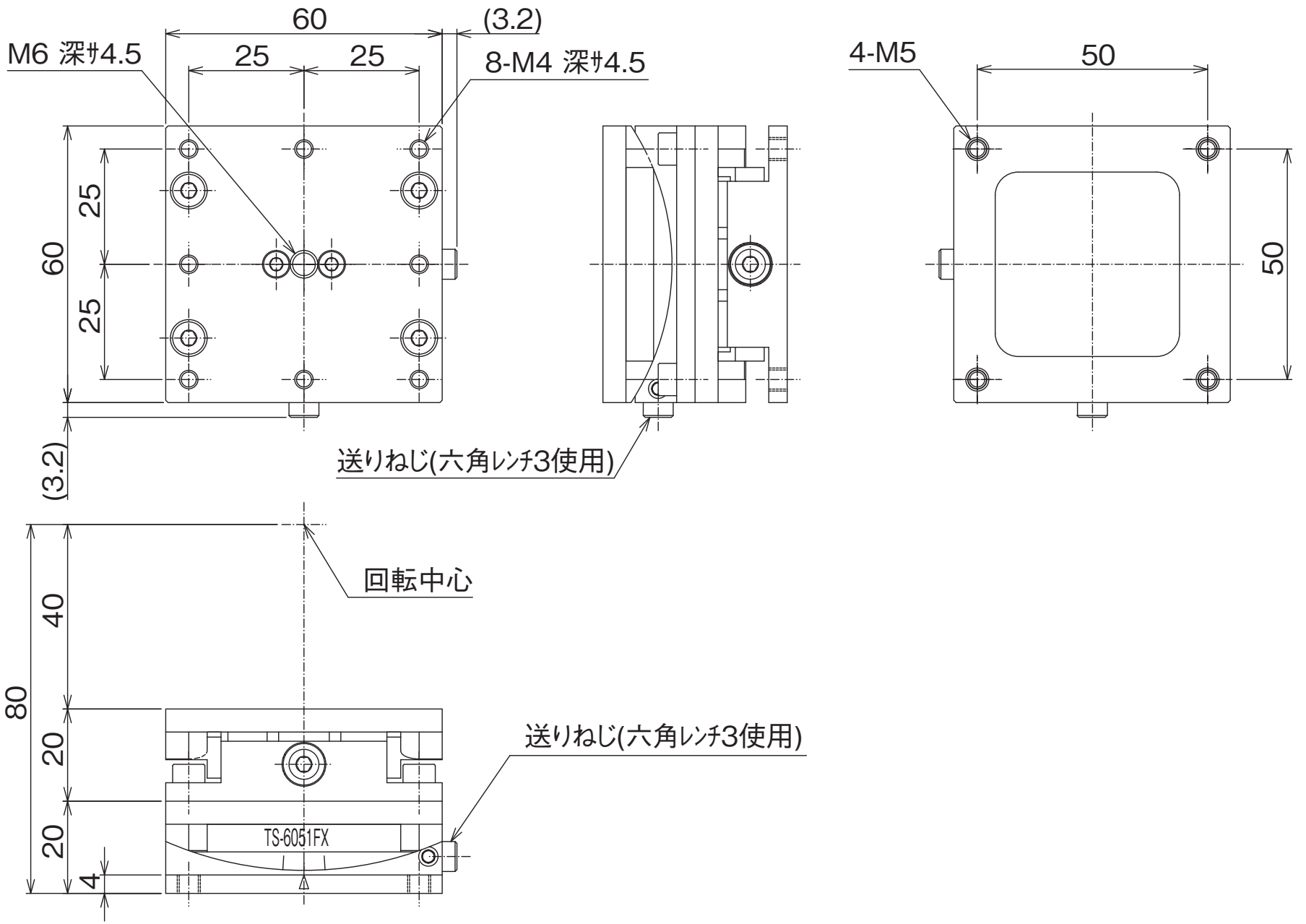
60
(3.2)
M6 深ｻ4.5
25
25
8-M4 深ｻ4.5
4-M5
50
25
60
25
50
(3.2)
送りねじ(六角ﾚﾝﾁ3使用)
回転中心
40
80
20
送りねじ(六角ﾚﾝﾁ3使用)
TS-6051FX
20
4