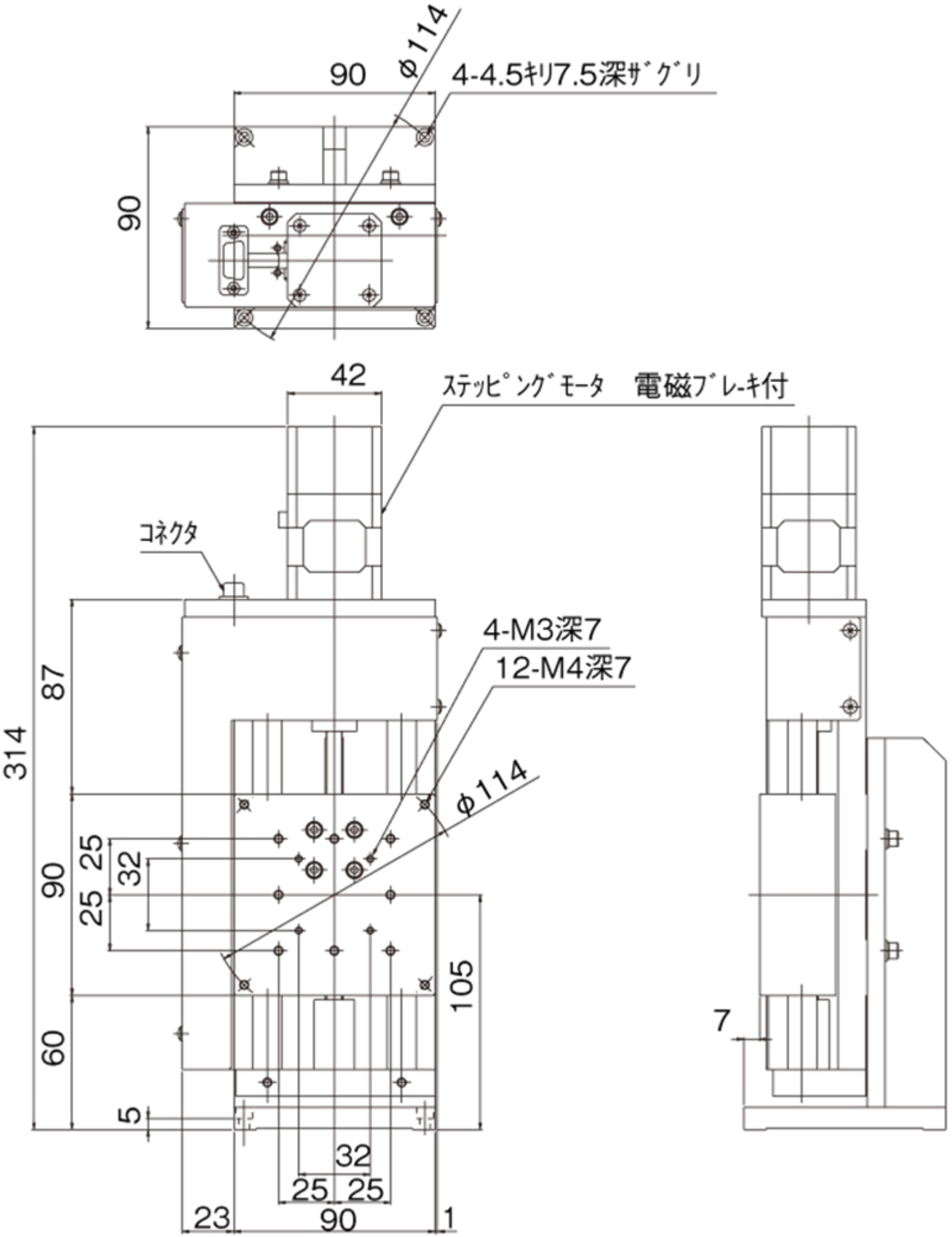
90
φ114
4-4.5キリ7.5深ザグリ
90
42
ステッピングモータ　電磁ブレーキ付
コネクタ
4-M3深7
12-M4深7
φ114
314
87
90
60
25
32
25
105
5
32
25 25
23
90
1
7