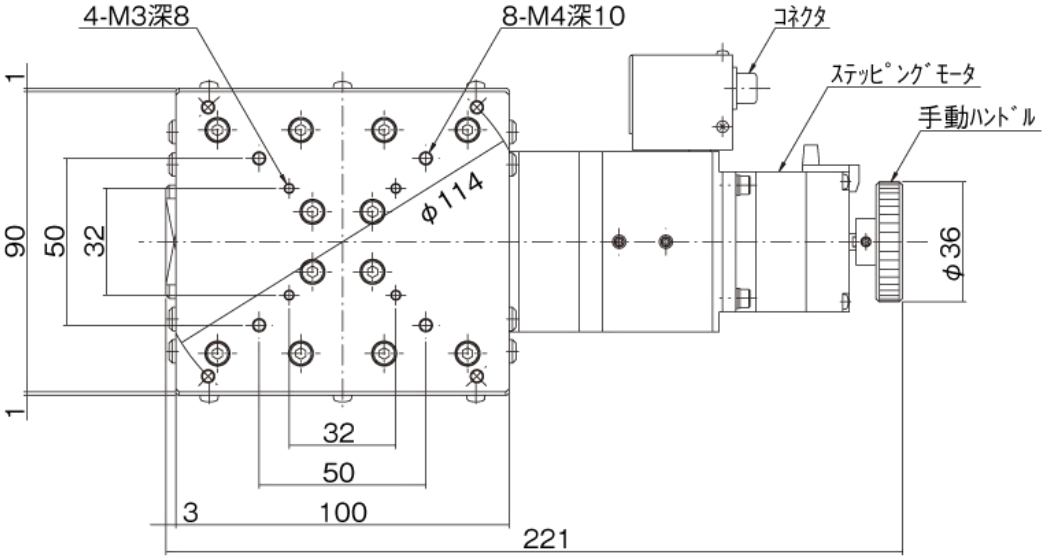
4-M3深8
8-M4深10
コネクタ
ステッピングモータ
手動ハンドル
φ114
φ36
90
50
32
1
1
32
50
3
100
221

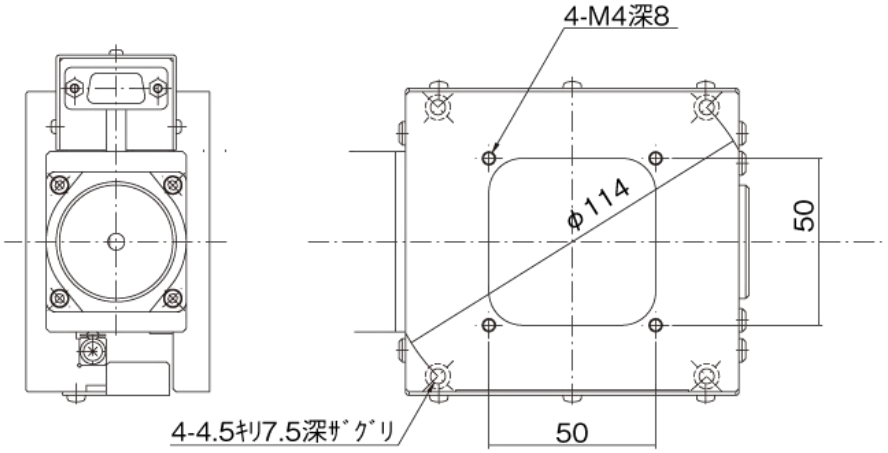
4-M4深8
φ114
50
4-4.5キリ7.5深ザグリ
50

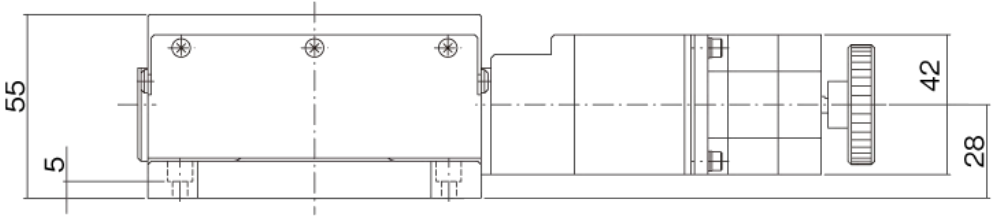
55
5
42
28