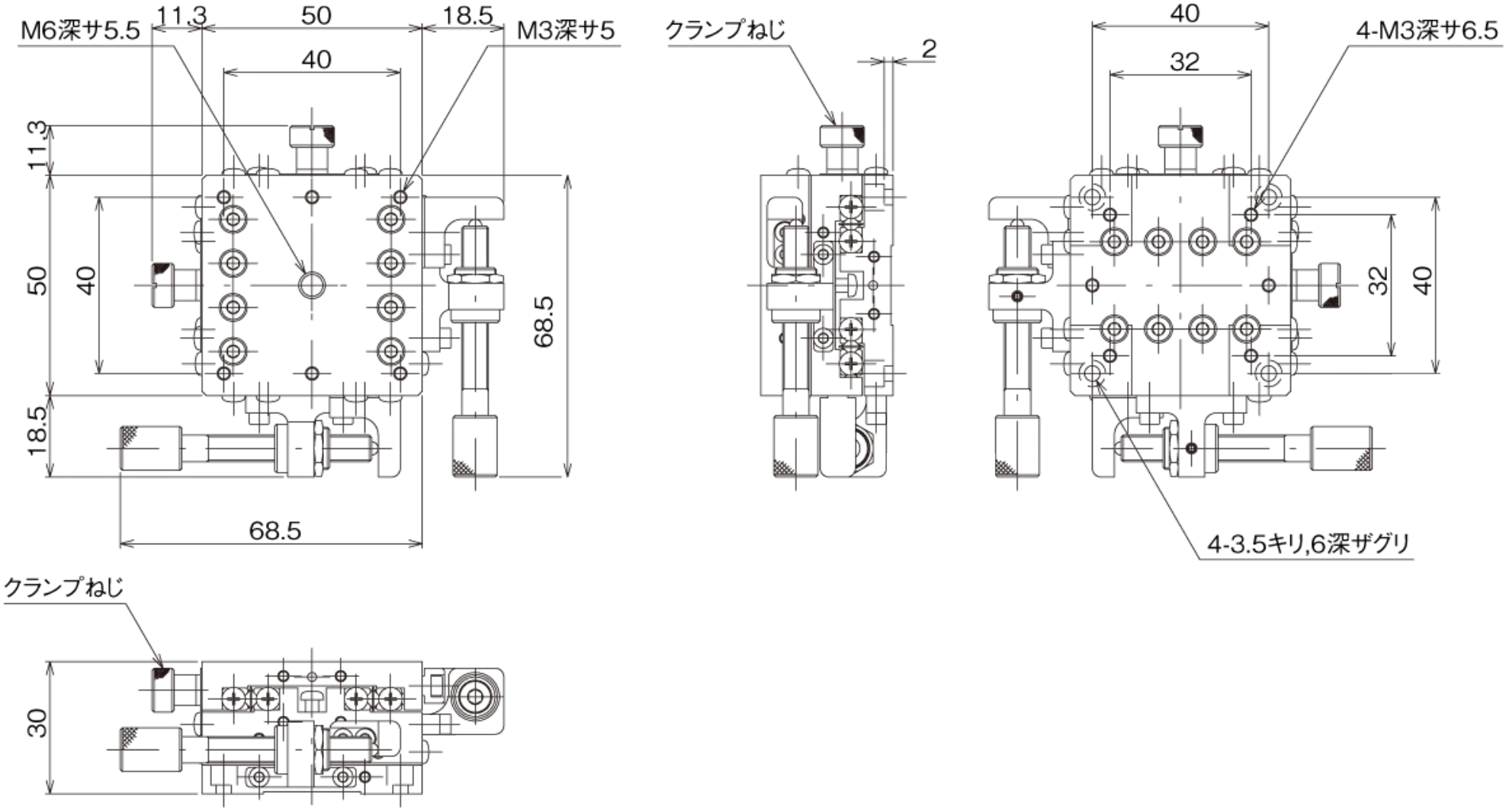
M6深サ5.5
11.3
50
18.5
M3深サ5
40
11.3
50
40
68.5
18.5
68.5
クランプねじ
2
40
32
4-M3深サ6.5
32
40
4-3.5キリ,6深ザグリ
クランプねじ
30