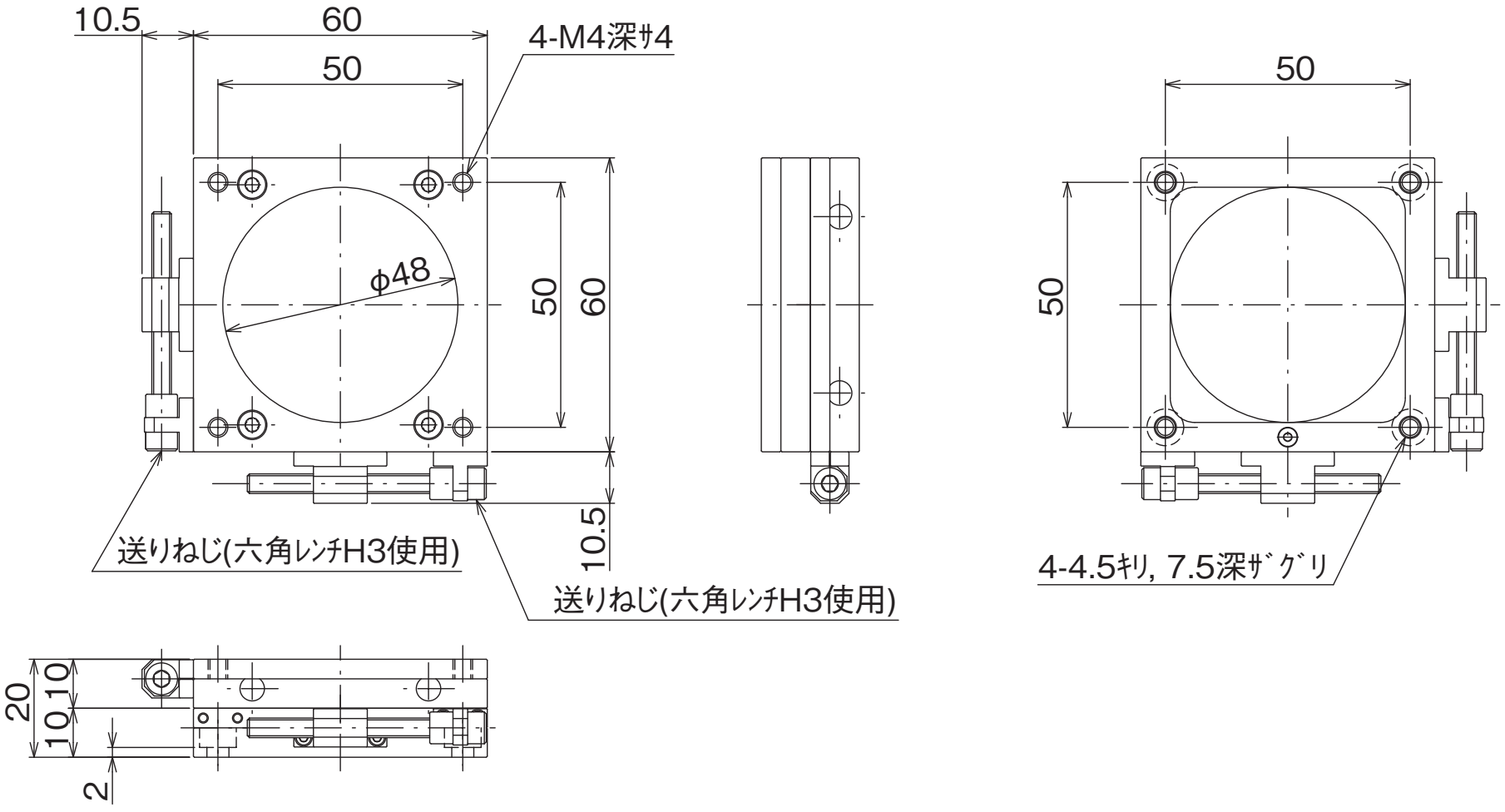
10.5
60
50
4-M4深ｻ4
φ48
50
60
10.5
送りねじ(六角ﾚﾝﾁH3使用)
送りねじ(六角ﾚﾝﾁH3使用)
50
50
4-4.5ｷﾘ, 7.5深ｻﾞｸﾞﾘ
20
10
10
2