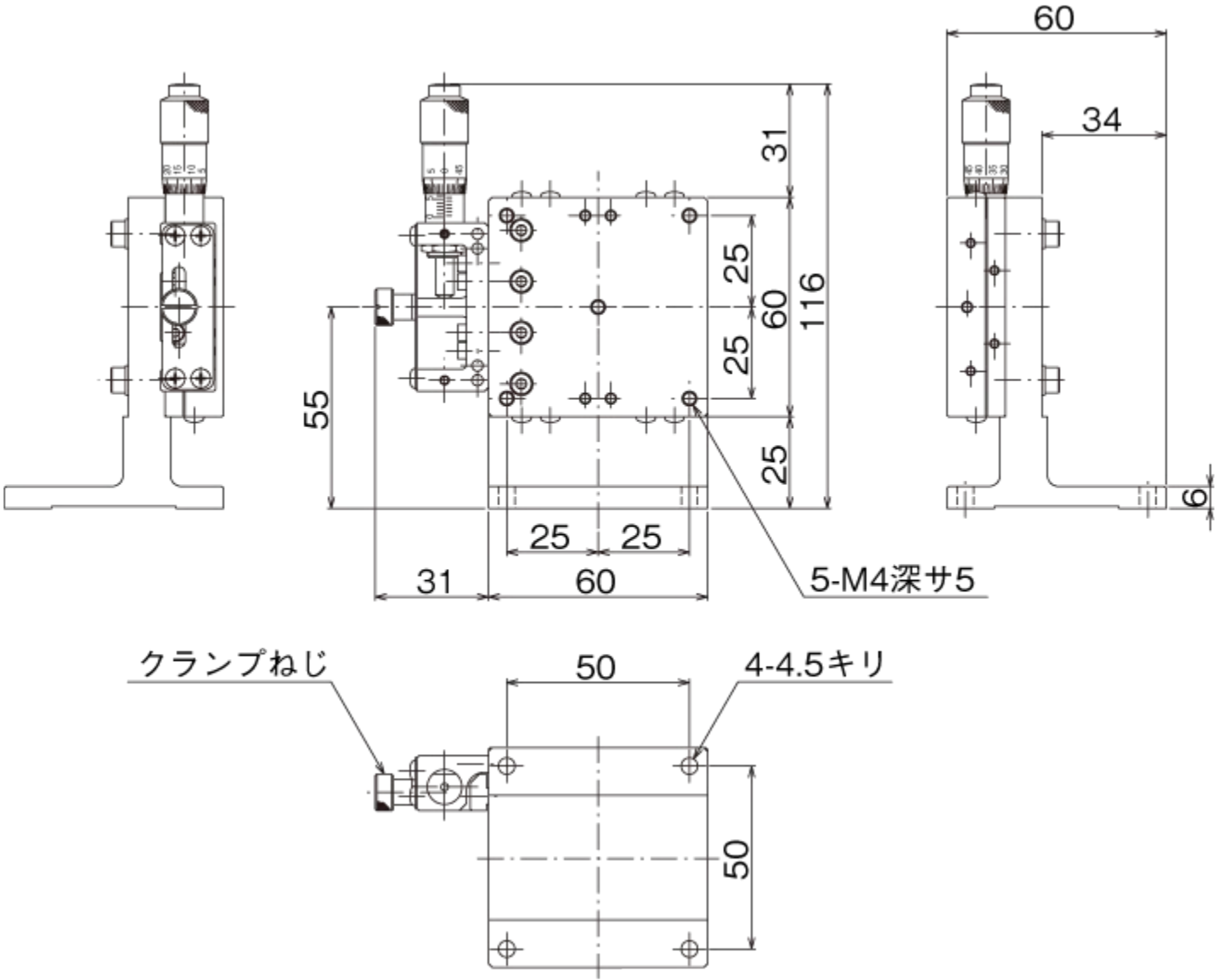
60
34
31
25
60
116
25
55
25
6
25
25
31
60
5-M4深サ5
クランプねじ
50
4-4.5キリ
50