オートフォーカス顕微鏡

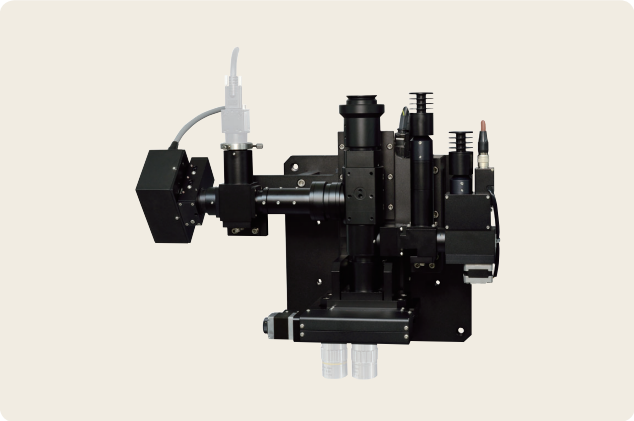

▲ AF-VW (AF-VW S2-MWP-2PS)

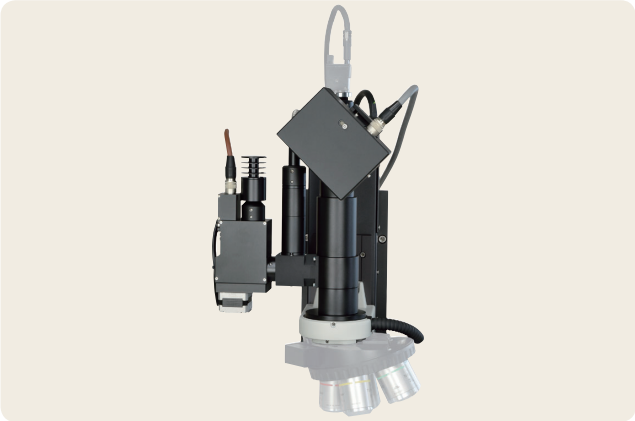

▲ AF-BD (AF-77VBS2-N60BDWP)

特長 Sales Point

AF-VW

- レーザー３波長(355/532/1064nm)に対応したレーザリペア対応オートフォーカス顕微鏡です。
- 対物スライダを搭載することにより２ポート以上の対物レンズが使用可能でレーザーによる微細加工やカメラ観察が可能です。
- 窪みや穴のある表面にも対応します。
- マクロからミクロまで幅の広い倍率に対応可能です。
- ガラスやプラスチックなどの透明体表面へもオートフォーカス可能です。

AF-BD

- 投光管使用時のように明視野観察、暗視野観察の切替え不要。明・暗視野用照明同時点灯可能。
- 暗視野用リング照明内蔵のため、投光管を使用せずコンパクト。
- ガラスやプラスチックなどの透明体表面へもオートフォーカス可能です。
- 窪みや穴のある表面にも対応します。
- AF-77VB鏡筒部をAF-WF鏡筒(広視野タイプ)に変更することにより最大φ28mm、1.1型相当のカメラ撮像面まで対応可能。

製品番号		AF-VW
製品名		オートフォーカス顕微鏡(レーザーリペア対応)
対物レンズ		ミツトヨ、渋谷光学
カメラ		Cマウントカメラ(素子サイズ2/3インチ以下)
駆動部	型式	AF-61ZA
	最小分解能	0.078μm
	移動量	標準4mm(10mmまで設定可能)
ケーブル		センサ用ロボットケーブル、パターン用ロボットケーブル、モータ用ロボットケーブル　各3m標準
合焦方式		ラインセンサ方式
合焦条件(参考値)	サーチタイム	0.3秒(サーチ範囲±250μm(対物レンズ20×))
AF精度		焦点深度の1/4
対物スライダ部		2ポートタイプ、4ポートタイプ、6ポートタイプ　選択

製品番号		AF-BD
製品名		オートフォーカス顕微鏡(明・暗視野対応)
対物レンズ		ニコン明暗視野用(BDシリーズ)
カメラ		Cマウントカメラ(素子サイズ2/3インチ以下)
駆動部	型式	AF-61ZA
	最小分解能	0.078μm
	移動量	標準4mm(10mmまで設定可能)
ケーブル		センサ用ロボットケーブル、パターン用ロボットケーブル、モータ用ロボットケーブル　各3m標準
合焦方式		ラインセンサ方式
合焦条件(参考値)	サーチタイム	0.3秒(サーチ範囲±250μm(対物レンズ20×))
AF精度		焦点深度の1/4
暗視野用リング照明		ライトガイド長さ1m、2m、3m、4mから選択

※ケーブル長15mまで実績あり
※AF精度、サーチタイムは試料の条件等により異なります。
※対物レンズ、カメラはご支給ください。

動画で紹介
オートフォーカス顕微鏡